# Lamello
# Minispot G20 S2

| | |
|---|---|
| D | Bedienungsanleitung |
| F | Mode d'emploi |
| GB | Operating instructions |
| I | Istruzioni d'uso |
| NL | Handleiding |
| DK | Betjeningsvejledning |
| S | Bruksanvisning |
| SF | Käyttöohjeet |
| H | Használati utasitás |
| PL | Instrukcja obsługi |
| SLO | Navodila za uporabo |

**Lamello AG**
Verbindungstechnik
Hauptstrasse 149
CH-4416 Bubendorf
Schweiz - Switzerland

© Lamello AG 11/08 Art.Nr. 9881131VS

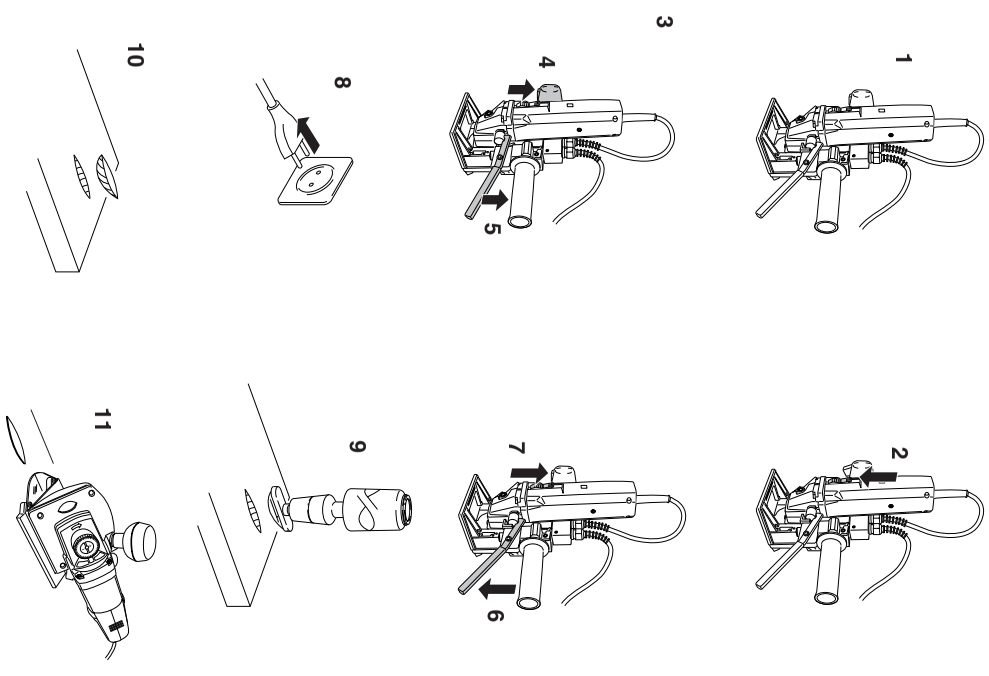


| Teil / Part | Bezeichnung | Description | Art. Nr. |
|---|---|---|---|
| 1,3 | Senkschraube mit Unterlagscheibe | countersunk screw and washer | 314045 |
| 2 | Kunststoffstopfen schwarz | Covering in plastic | 331741 |
| 5,32 | Tellerrad + Ritzel mit Stift, spiralverzahnt | Ring gear + pinion with pin, spiral toothing | 316031 |
| 6 | Kugellager 6000-2RS | Ball bearing 6000-2RS | 313211 |
| 7 | Gehäuse komplett | Casing box complete | 316011 |
| 8 | Lüfterabdeckung | Ventilator covering | 316014 |
| 9 | Linsenblechschraube 3,9 x 68, 2 Stk. | Sheet metal screw 3,9 x 68, 2 pieces | 316015 |
| 10 | Stator 110 V, 1000 W | Stator 110 V, 1000 W | 316002US |
| 10 | Stator 230 V, 1000 W | Stator 230 V, 1000 W | 316002 |
| 4,5,6,11,22 | Anker komplett 110 V, 1000 W: Ritzel spiralverzahnt, Anker, 2 Kugellager | Rotor complete 110 V, 1000 W: Pinion spiral toothing, rotor, 2 Ball bearings | 316030US |
| 4,5,6,11,22 | Anker komplett 230 V, 1000 W: (dito 110 V) | Rotor complete 230 V, 1000 W: (same as 110 V) | 316030 |
| 12 | Abdeckung (Kohlen) | Covering (carbon) | 316013 |
| 13,18,19 | Motorkappe mit Kabelbride | Motor covering with cable strap | 316203 |
| 14 | Blechschraube B, 3,5 x 25, 4 Stk | Sheet metal screw B, 3,5 x 25, 4 pieces | 316018 |
| 15 | Dämmring | Insulating ring | 316016 |
| 16 | Kondensator 0,22mF 110 / 230 V | Condenser 0,22mF 110 / 230 V | 316005 |
| 17 | Isolierter Stossverbinder | Cable connector | 316204 |
| 18 | Kabelschutz | Cable protection | 316008 |
| 21 | Kabel mit Stecker «CH» Typ 11 | Cable with plug «CH» Typ 11 | 313720 |
| 21 | Kabel mit Stecker «D» Schuko | Cable with plug «D» Schuko | 313721 |
| 21 | Kabel mit Stecker «US» | Cable with plug «US» | 313523 |
| 22 | Kugellager 627 RCS C3 | Ball bearing 627 RCS C3 | 316017 |
| 23 | Federring 3, 2 Stk | Spring ring 3, 2 pieces | 316007 |
| 24 | Kohle selbstabschaltend 110 / 230 V, 6.3 x 8 x 16 | Carbon automatic stopping motion 110 / 230 V, 6.3 x 8 x 16 | 316006 |
| 25 | Frässpindel zu G20 S2 | Milling spindle for G20 S2 | 341750 |
| 26 | Spannflansch zu G20 S2 | Flange to G20 S2 | 341751 |
| 28 | Zylinderschraube M4 x 25 | Cheesehead screws M4 x 25 | 352425 |
| 6,27,29,30,31 | Führung komplett | Guide for Tanga 1811 S2/G20 S2 | 256101 |
| 32 | Tellerrad spiralverzahnt | Ring gear, with spiral toothing | 316032 |
| 33,34 | Tellerfederpaket mit Distanzscheibe | Disk spring with spacing disk | 314042 |
| 35 | Sicherungsring für Bohrungen d 22 | Lock washer d 22 | 351044 |
| 36 | Getriebegehäuse G20 S2 | Gear box case G20 S2 | 266000 |
| 37 | Rillenkugellager 608 ZZ | Deep-groove ball bearing 608 ZZ | 313215 |
| 38 | Stellschraube zu G20 S2 | Set screw to G20 S2 | 341752 |
| 1 - 38 | Elektromotor L62 für G20 S2, 230V komplett mit Führung | Electric motor L62 for G20 S2 complete with guide | 306200 |
| 1 - 38 | Ersatzmotor komplett 110 V | Electric motor complete 110 V | 306200US |

**Ersatzteilzeichnung Elektromotor L62 S2**

**Spare parts drawing electric motor L62 S2**

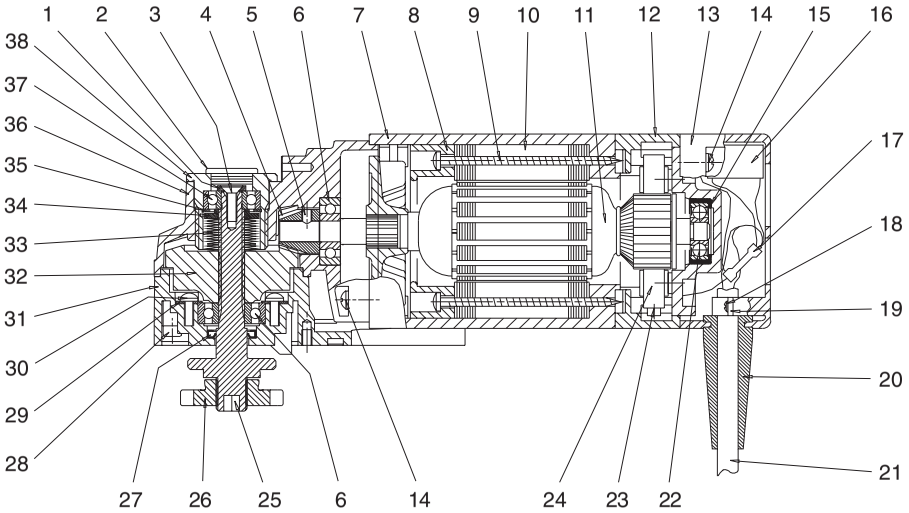


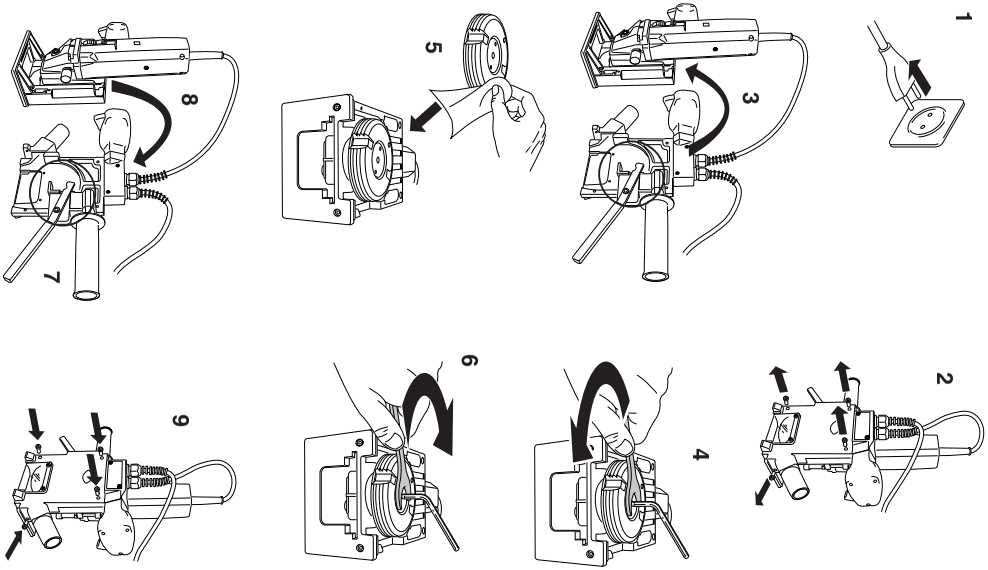

**Sicherheitshinweise und Haftung**
Bitte lesen Sie vor Inbetriebnahme Ihrer Fräsmaschine auch die beiliegenden allgemeinen Sicherheitshinweise aufmerksam durch.
- Bei Nichtgebrauch der Fräsmaschine, vor allen Servicearbeiten, vor dem Fräserwechsel usw.: Netzstecker ziehen!
- Stecker nur bei ausgeschalteter Maschine in die Steckdose stecken.
- Stecker und Kabel vor dem Einstecken auf Beschädigungen überprüfen. Bei Beschädigung sofort von einem Fachmann erneuern lassen (Kabeltyp H07 RN-F).
- Überzeugen Sie sich vor Inbetriebnahme der Fräsmaschine, dass die Spannungsangabe auf dem Leistungsschild mit der Netzspannung übereinstimmt. Die Maschine ist nur für Wechselstrom geeignet.
- Die Lamello Fräsmaschine ist doppelt isoliert und hat (in Übereinstimmung mit den CEE- und VDE-Bestimmungen) ein zweiadriges Kabel ohne Schutzleiter. Sie können die Maschine ohne Bedenken an eine nicht geerdete Steckdose anschliessen.
- Das Motorgehäuse nicht anbohren (z.B. zum Anbringen von Schildern), da dadurch die doppelte Isolation aufgehoben wird. Zur Bezeichnung nur Klebeetiketten verwenden.
- Werkstück wenn möglich festspannen und Maschine mit beiden Händen führen.
- Nur einwandfrei geschärfte Fräser verwenden, da sonst erhöhte Schnittkräfte das Werkstück wegschlagen.
- Nur Fräser für Handvorschub verwenden.
- Den Fräser nach dem Ausschalten nicht abbremsen.
- Die Grundplatte muss einwandfrei funktionieren, ohne zu klemmen.
- Die Grundplatte darf bei ausgefahrenem Fräser nicht festgeklemmt werden.
- Die Maschine nur für den in dieser Betriebsanleitung beschriebenen Verwendungszweck benützen.
- Die Maschine vor Regen und Feuchtigkeit schützen.

Hersteller und Verkäufer lehnen jede Produktehaftung ab, wenn der Liefer- bzw. Originalzustand der Fräsmaschine in irgendeiner Art verändert wird.

**CE Konformitätserklärung**
Wir erklären in alleiniger Verantwortlichkeit, dass dieses Produkt mit den folgenden Normen oder normativen Dokumenten übereinstimmt:
*EN 50144, EN 55014, EN 55014-1/A1, EN 55014-2, EN 61000-3-2, EN 61000-3-3 gemäss den Bestimmungen der Richtlinien 73/23/EWG, 89/392/EWG, 89/336/EWG.*

**Geräuschemission und Vibration**
Typische A-bewertete Schallpegel dieses Elektrowerkzeuges sind:
*Schalldruckpegel = 88 dB (A)*
*Schalleistungspegel = 101 dB (A)*
Gehörschutz tragen!
*Die typische Hand-Arm-Schwingung ist kleiner als 2.5 m/s².*

Lamello AG
CH-4416 Bubendorf

CE
Karl Steiner
10.08.1999

## Ersatzteilzeichnung Minispot G20 S2
## Spare parts drawing Minispot G20 S2

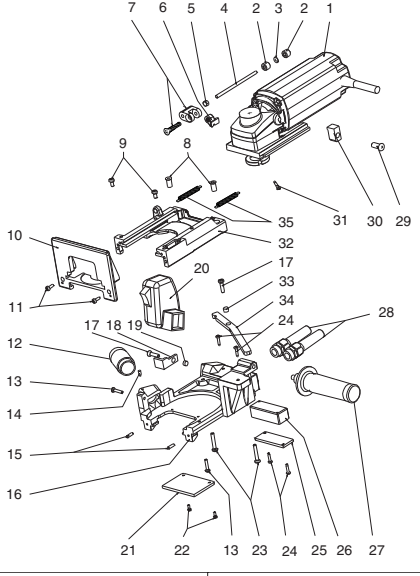


| Teil / Part | Bezeichnung | Description | Art. Nr. |
|---|---|---|---|
| 1 | Elektromotor L62 S2, 230V komplett mit Führung | Electric motor L62 S2, 230V complete with guide | 306200 |
| 1 | Elektromotor L62 S2, 120V komplett mit Führung | Electric motor L62 S2, 120V complete with guide | 306200US |
| 2 | Rändelmutter M5 x 10 mm | Milled nut M5 x 10 mm | 341215 |
| 3 | Rondelle PA 6 10 x 6 x 1,5 mm | Ring nut PA 6 10 x 6 x 1,5 mm | 341112 |
| 2,3,4,5 | Tiefensteller zu G20 S2 | Depth adjuster for G20 S2 | 251212 |
| 6,7,31 | Halter zu Tiefensteller G20 S2 | Holder for depth adjuster G20 S2 | 251706 |
| 8,32 | Grundplatte zu G20 S2 | Base plate for G20 S2 | 251751 |
| 9,10,11 | Frontplatte zu Minispot G20/G20 S2 | Front plate for Minispot G20/G20 S2 | 251731 |
| 12,14 | Auswurfrohr, Gewindestift zu G20/G20 S2 | Suction stub, grub screw for G20/G20 S2 | 251752 |
| 15 | Spitzen zu G20/G20 S2 (Paar) | Tip for G20/G20 S2 (pair) | 251735 |
| 16,13,23,-24,25,26 | Bodenplatte m. Isoliergehäuse, Schrauben | Bottom plate complete with screws | 251757 |
| 17,18,19 | Verriegelungsklinke komplett zu G20 S2 | Locking catch complete for G20 S2 | 251754 |
| 20 | Handgriff rechts zu G20/G20 S2 ohne Schalter | Handle right for G20/G20 S2 without switch | 251737 |
| 20 | Schalter G20/G20 S2 | Switch G20/G20 S2 | 311702 |
| 21,22 | Sichtfenster zu G20/G20 S2 | Cover for G20/G20 S2 | 251732 |
| 27 | Handgriff M8 G20/G20 S2 | Handle M8 for G20/G20 S2 | 341720 |
| 28 | Knickschutz zu G20/G20 S2 | Cable protection for G20/G20 S2 | 331732 |
| 17,33,34 | Vorschubhebel komplett zu G20/G20 S2 | Advance handle complete for G20/G20 S2 | 251753 |
| 29,30 | Mitnehmer und Schraube zu G20/G20 S2 | Carrier and screw for G20/G20 S2 | 251756 |
| 35 | Zugfederpaar zu G20 S2 | Pair of tension spring for G20 S2 | 251758 |

**B) Menjanje orodja**
Uporabljajte samo neoporečno nabrušeno orodje!
Uporabljajte samo rezkala, na ročni pomik
1. Izvlečite mrežno stikalo
2. Odpustite 4 vijake spodnje plošče z dostavljenim orodjem
3. Odstranite spodnjo ploščo. Vzvod rezkala in zatikalna kljuka se tedaj nahajata v izhodnem položaju
4. Aretirajte vreteno in istočasno odpustite prirobno matico s ključem s čelno luknjo
5. Vstavite nova rezkala, pazite na smer vrtenja. Pazite na čisto nastavno površino
6. Čvrsto privijte prirobno matico s ključem s čelno luknjo
7. Pazite, da sta vzvod rezkala in zatikalna kljuka še vedno v izhodnem položaju (glej st. 3)
8. Nasadite spodnjo ploščo
9. Spet dobro privijte 4 vijake z dostavljenim orodjem
10. Kontrolirajte rezkalno globino, če je potrebno, jo na novo naravnajte tako, da na regulatorju globine vrtite matico z narebričanim robom

**Čiščenje**
- Stroj večkrat izpihati
- Vodila čistiti in rahlo oljiti.

**Popravila**
Popravila na električnih strojih smejo izvesti samo elektrotehniki.

**Oglene ščetke**
Motor je opremljen s samodejnostikajočimi oglenimi ščetkami. Če so te obrabljene, se automatično prekine dovod toka in motor se ustavi. Kot nadomestek se smejo uporabiti samo originalne oglene ščetke (Lamello artiklova številka 316006). Vedno se mora menjati par oglenih ščetk! Po 600 ur obratovanja je treba motor temeljito očistiti in kontrolirati. Ta opravila naj se izvršijo v strokovni delavnici, ki je za to odgovarjajoče opremljena.

**Garancija**
Rok garancije traja 12 mesecev od datuma dostave. Obsega popravilo vseh motenj, ki so nastale zaradi pomanjkljive izdelave ali napake v materijalu. V garanciji niso vključene škode, ki so nastale z delovanjem sile ali zaradi neprimernega ravnanja.

Proizvajalec:
Lamello AG, Hauptstrasse 149, CH-4416 Bubendorf, Švica

| **Nadomestni deli** | | Številka artikla |
|---|---|---|
| 1 | Osnovna plošča | 251751 |
| 2 | Vodilo | 256101 |
| 3 | Čelnica | 251731 |
| 4 | Opazovalno okno | 251732 |
| 5 | Vzvod rezkala | 251753 |
| 6 | Izmetalna cev | 251752 |
| 7 | Konice (par) | 251735 |
| 8 | Ročaj M8 | 251736 |
| 9 | Ročaj | 251737 |
| 10 | Stikalo za ročaj art. 251737 | 311702 |
| 11 | Regulator globine | 251212 |



**Einsatzbereich**
Mit der Fräsmaschine Lamello Minispot G20 können Nuten für Original Minispotflicke von bis zu 20 mm Breite gefräst werden. Folgende Minispotflicke sind in einer Vielzahl von Holzarten erhältlich:

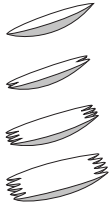

| Profil | Grösse mm | Breite mm | Höhe mm | Länge mm | Menge |
|---|---|---|---|---|---|
| | 2<br>4 | 8<br>15 | 13<br>20 | 70<br>81 | 500<br>200 |
| | 8<br>22 | 8<br>15 | 11<br>13 | 64<br>69 | 500<br>200 |
| | 15 | 15 | 11 | 64 | 220 |
| | 20 | 20 | 11 | 65 | 160 |

**Grundausrüstung**
- Fräsmaschine
- Werkzeugsatz
- Holzkoffer
- Bedienungsanleitung

**Technische Daten**

| | |
|---|---|
| Motorenleistung | 1000 W |
| Drehzahl | 10'000 U/Min. |
| Fräserbreite max. | 20 mm |
| Frästiefe max. | 20 mm |
| Gewicht Maschine | 4.4 kg |

| **Sonderzubehör (gegen Aufpreis)** | Art.-Nr. |
|---|---|
| - Fräswerkzeuge: | |
| für Minispotflicke Grösse 2: | 132217 |
| " " " 4: | 132208 |
| " " " 22: | 132209 |
| " " " 8: | 132213 |
| " " " 15: | 132215 |
| " " " 20: | 132222 |

**A) Anwendung**
1. Maschine auf der fehlerhaften Stelle positionieren (durch Klarsichtfenster kontrollierbar). Auf ganzflächige Auflage achten
2. Hauptschalter einschalten
3. Maschine an den beiden Griffen fest auf das Werkstück drücken
4. Im Handgriff integrierten Schalter während des Fräsvorgangs gedrückt halten
5. Einfräsen: Fräshebel langsam zum Griff ziehen. Der Fräser taucht in das Werkstück ein
6. Fräshebel loslassen
7. Maschine ausschalten
8. Netzstecker nach beendeter Arbeit ziehen
9. Nut beleimen, z.B. mit dem Leimgerät Lamello Dosicol mit passender Minispot-Düse
10. Passenden Minispotflick einpressen. Durch die Selbstklemmung im Flankenbereich sitzt der Flick von Anfang an fest in seiner Ausfräsung
11. Nach einer Abbindzeit von einigen Minuten den Flick bündig fräsen oder hobeln, z.B. mit der Bündigfräsmaschine Lamello Plano 45. Die Flickstelle ist bei korrekter Anwendung kaum mehr sichtbar

**B) Werkzeugwechsel**
Nur einwandfrei geschärfte Werkzeuge verwenden!
Nur Fräser für Handvorschub verwenden!
1. Netzstecker ziehen
2. Die 4 Schrauben auf der Bodenplatte mit den mitgelieferten Werkzeugen lösen
3. Bodenplatte entfernen. Fräshebel und Verriegelungsklinke befinden sich nun in der Ausgangsposition
4. Spindel arretieren, gleichzeitig mit Stirnlochschlüssel Flanschmutter lösen
5. Neuen Fräser einsetzen, Drehrichtung beachten. Auf saubere Auflagefläche achten
6. Flanschmutter mit Stirnlochschlüssel festschrauben
7. Darauf achten, dass sich Fräshebel und Verriegelungsklinke noch immer in der Ausgangsposition befinden (siehe 3.)
8. Bodenplatte aufsetzen
9. Die 4 Schrauben mit den mitgelieferten Werkzeugen wieder festziehen
10. Frästiefe kontrollieren, nötigenfalls durch Drehen der Rändelmutter am Tiefensteller neu einstellen

**Reinigung**
- Maschine öfters ausblasen
- Führungen reinigen und leicht ölen

**Reparaturen**
Reparaturen an Elektrowerkzeugen dürfen nur von einer Elektrofachkraft durchgeführt werden.

**Kohlebürsten**
Der Motor ist mit selbstabschaltenden Kohlebürsten ausgerüstet. Wenn diese abgenutzt sind, unterbricht ihre Abschaltautomatik die Stromzufuhr, und der Motor bleibt stehen. Als Ersatz dürfen nur original Kohlebürsten verwendet werden (Lamello Art. Nr. 316006). Kohlebürsten immer paarweise auswechseln!
Nach etwa 600 Betriebsstunden bedarf der Motor einer gründlichen Reinigung und Kontrolle. Diese Arbeiten sollten nur von einer entsprechend eingerichteten Fachwerkstatt vorgenommen werden.

**Garantie**
Die Garantiefrist beträgt 12 Monate ab Lieferdatum. Sie erstreckt sich auf die kostenlose Behebung aller Störungen, die sich infolge mangelhafter Ausführung oder Materialfehler ergeben. Von der Garantie ausgeschlossen sind Schäden, die auf Gewalteinwirkung, unsachgemässe Behandlung oder natürliche Abnutzung zurückzuführen sind.

Hersteller:
Lamello AG, Hauptstrasse 149, CH-4416 Bubendorf, Schweiz

| **Ersatzteile** | | Art.-Nr. |
|---|---|---|
| 1 | Grundplatte | 251751 |
| 2 | Führung | 256101 |
| 3 | Frontplatte | 251731 |
| 4 | Sichtfenster | 251732 |
| 5 | Fräshebel | 251753 |
| 6 | Auswurfrohr | 251752 |
| 7 | Spitzen (Paar) | 251735 |
| 8 | Handgriff M8 | 251736 |
| 9 | Handgriff | 251737 |
| 10 | Schalter zu Handgriff Art. 251737 | 311702 |
| 11 | Tiefensteller | 251212 |



**Področje uporabe**
Z rezkalnim strojem Lamello Minispot G20 se morejo rezkati utori za originalne minispot zaplate do 20 mm širine. Dobi se velika množina naslednjih minispot zaplat iz različnih vrst lesa:

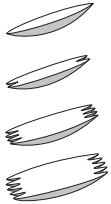

| Profil | Velikost mm | Širina mm | Višina mm | Dol•ina mm | Kolièina |
|---|---|---|---|---|---|
| | 2<br>4 | 8<br>15 | 13<br>20 | 70<br>81 | 500<br>200 |
| | 8<br>22 | 8<br>15 | 11<br>13 | 64<br>69 | 500<br>200 |
| | 15 | 15 | 11 | 64 | 220 |
| | 20 | 20 | 11 | 65 | 160 |

**Osnovna oprema**
- Rezkalni stroj
- Garnitura orodja
- Lesen kovček
- Navodilo za opravljanje

**Posebne pritikline (niso vračunane v ceno)**

| | Številka artikla |
|---|---|
| - Rezkalce: | |
| Minispot zaplate velikost 2: | 132217 |
| " " " 4 | 132208 |
| " " " 22: | 132209 |
| " " " 8: | 132213 |
| " " " 15: | 132215 |
| " " " 20: | 132222 |

**Tehnični podatki**

| | |
|---|---|
| Moč motorja | 1000 W |
| Število obratov | 10'000 obratov / min. |
| Širina rezkala maks. | 20 mm |
| Globina rezkanja maks. | 20 mm |
| Teža stroja | 4.4 kg |

**A) Uporaba**
1. Namestite stroj na mesto, kjer je napaka (to se more kontrolirati skozi opazovalno okno). Pazite, da je nastava enakomerna po vsej površini
2. Vključite glavno stikalo
3. Pritisnite stroj z obema ročajema čvrsto na izdelek
4. Med rezkanjem pritiskajte stikalo, ki je integrirano v ročaju
5. Zarezkati: potegnite počasi vzvod rezkala proti ročaju. Rezkalo se vdre v izdelek
6. Izpustite vzvod rezkala
7. Izključite stroj
8. Po končanem delu izvlečite mrežni vtikač
9. Oblepite zarezo, na pr.: s pripravo za lepljenje Lamello Dosicol s primerno minispot šobo
10. Vtisnite primerno minispot zaplato. Zaradi lastnega stiska v bočnem področju sedi zaplata od vsega začetka čvrsto v svojem utoru
11. Čez nekaj minut, ko je lepilo prijelo, zgladite površino, kjer se nahaja zaplata, z rezkanjem ali s skobljanjem, na pr.: s strojem za gladko rezkanje Lamello Plano 45. Pri korektni uporabi se zakrpano mesto komaj še vidi.

**Varnostna opozorila in poroštvo**

Predno začnete rezkati z Vašim rezkalnim strojem pažljivo prečitajte varnostna opozorila.

- Izvlečite mrežni vtikač, kadar rezkalni stroj ne rabite, pri servisnih popravilih, kadar menjate rezkalo i.t.d.!
- Vtaknite vtikač v vtikalno dozo samo, če je stroj izključen!
- Predno vtaknete vtikač v vtikalno dozo se prepričajte, da vtikač oz. kabel nista poškodovana. Pri poškodbi mora strokovnjak to obnoviti (Kabeltyp H07 RN-F).
- Predno poženete rezkalni stroj se prepričajte, da je napetost, ki je navedena na označni tablici enaka mrežni napetosti. Stroj je primeren samo za izmenični tok!
- Lamello rezkalni stroj je dvokratno izoliran in ima (v soglasnosti z CEE in VDE določbami) dvožični kabel brez varnostnega vodila. Brez pomisleka morete stroj prikjučiti na dozo, ki ni vzemljena.
- Ne navrtajte okrov motorne gredi (na. pr.: za namestitev tablic), ker se s tem uniči dvokratna izolacija. Uporabljajte samo prilepnice.
- Komad, ki ga obdelujete, naj bo po možnosti dobro pričvrščen, vodite stroj z obema rokama.
- Uporabljajte samo brezhibno nabrušene rezkalce plošče, ker Vam drugače povišana rezna sila odbije obdelovalni komad.
- Uporabljajte samo rezkalce na ročni pomik.
- Ne zavirajte rezkalec, potem, ko ste stroj izključili.
- Temeljna plošča mora delovati brezhibno, ne sme se uščeniti.
- Temeljna plošča ne sme biti uščenjena , kadar je rezkalec izvlečen.
- Uporabljajte stroj samo za namen uporabe, ki je opisana v teh navodilih! Ščitite stroj pred dežjem in vlago!

Proizvajalec in prodajalec odklanjata vsako odgovornost, če stanje rezkalnega stroja v kakršnokoli obliki odstopa od dobavnega oz. originalnega stanja.

**Izjava o skladnosti s CE.**

Izjavljamo, da smo edino odgovorni, da ta produkt odgovarja sledečim normam oz. normativnim dokumentom:
*EN 5014, EN 55014, EN 55014-1/A1, EN 55014-2, EN 61000-3-2, EN 61000-3-3, po določbah smernic 73/23/EWG, 89/392/EWG, 89/336/EWG.*

**Emisija šuma in vibracija**

Tipični A-ocenjeni zvočni nivo tega električnega stroja so:
*Nivo zvočnega pritiska = 88 dB (A)*
*Nivo zvočnega učinka = 101 dB (A)*
Nosite aparat za zaščito sluha!
*Tipični tresljaji, ki se prenašajo na roko so manjši od 2,5,m/s2.*

| | |
|---|---|
| Lamello AG<br>CH-4416 Bubendorf | CE<br>Karl Steiner<br>10.08.1999 |

**Indications sur la sécurité et la responsabilité**

Nous vous prions de lire attentivement les présentes indications de sécurité avant la mise en service de votre fraiseuse.

- Si la fraiseuse n'est pas utilisée, et surtout avant les travaux d'entretien, le changement de la fraise, etc.: débrancher la machine!
- Ne brancher la fiche dans la prise qu'avec la machine déclenchée.
- Vérifier avant le branchement si la fiche et le câble sont en bon état. En cas de défectuosité, faire réparer immédiatement par un spécialiste (type de câble H07 RN-F).
- Assurez-vous avant la mise en service de la fraiseuse que l'indication de la tension sur la plaque signalétique correspond ŕ la tension du réseau. La machine est construite pour le courant alternatif.
- La fraiseuse possčde une double isolation (conformément aux préscriptions CEE et VDE) et un câble ŕ deux conducteurs sans conducteur de protection. Vous pouvez brancher sans aucun risque la machine ŕ une prise sans mise ŕ la terre.
- Ne pas percer le boîtier du moteur (par exemple pour y fixer des plaques), cela supprimerait la double isolation. N'utiliser pour la désignation que des étiquettes auto-adhésives.
- Si possible, serrer la pičce et tenir la machine ŕ deux mains.
- N'utiliser que des fraises parfaitement affûtées, car les efforts de coupe peuvent faire éclater la pičce.
- N'utiliser que des fraises pour avance manuelle.
- Ne pas freiner la fraise aprčs déclenchement.
- La plaque de base doit fonctionner parfaitement sans coincer.
- La plaque de base ne doit pas ętre fixée avec la fraise sortie.
- La machine ne doit ętre utilisée que pour les applications décrites dans ce mode d'emploi.
- Ne pas exposer ŕ la pluie et ne pas utiliser dans des endroits humides.

Le fabricant et le vendeur déclinent toute responsabilité sur le produit si aprčs livraison la fraiseuse ŕ rainurer a été modifiée d'une façon quelconque.

**CE Déclaration de conformité**

Nous déclarons sous notre seule responsabilité que ce produit est en conformité avec les normes ou documents normatifs suivants:
*EN 50144, EN 55014, EN 55014-1/A1, EN 55014-2, EN 61000-3-2, EN 61000-3-3 conformément aux réglementations des directives 73/23/CEE, 89/392/CEE, 89/336/CEE.*

**Bruit émis et accélération de vibration**

Les mesures réelles (A) des niveaux de bruit de la machine sont:
*Intensité de bruit = 88 dB (A)*
*Niveau de bruit = 101 dB (A)*
Porter la protection d'ouie!
*La vibration de l'avant-bras est en-dessous de 2.5 m/s².*

| | |
|---|---|
| Lamello AG<br>CH-4416 Bubendorf | CE<br>Karl Steiner<br>10.08.1999 |

**Domaine d'application**

La fraiseuse Lamello Minispot G20 permet de fraiser des rainures pour bouchons Minispot originaux de jusqu'ŕ 20 mm de largeur. Les bouchons Minispot suivants sont disponibles dans de nombreuses essences de bois:

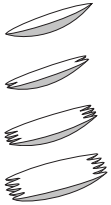

| Profil | Grandeur mm | Largeur mm | Hauteur mm | Longueur mm | Quantité |
|---|---|---|---|---|---|
| | 2<br>4 | 8<br>15 | 13<br>20 | 70<br>81 | 500<br>200 |
| | 8<br>22 | 8<br>15 | 11<br>13 | 64<br>69 | 500<br>200 |
| | 15 | 15 | 11 | 64 | 220 |
| | 20 | 20 | 11 | 65 | 160 |

**Equipement de base**
- fraiseuse
- jeu d'outils
- coffret en bois
- mode d'emploi

**Caractéristiques techniques**

| | |
|---|---|
| Puissance du moteur | 1000 W |
| Nombre de tours | 10'000 t/min |
| Largeur de fraisage max. | 20 mm |
| Profondeur de fraisage max. | 20 mm |
| Poids de la machine | 4.4 kg |

**Equipement spécial (contre supplément)** — No. d'art.
- Outils de fraisage:

| | | | | |
|---|---|---|---|---|
| pour bouchons | Minispot | grandeur | 2: | 132217 |
| " | " | " | 4: | 132208 |
| " | " | " | 22: | 132209 |
| " | " | " | 8: | 132213 |
| " | " | " | 15: | 132215 |
| " | " | " | 20: | 132222 |

**A) Utilisation**
1. Positionner la machine sur l'endroit défectueux (positionnement contrôlable ŕ travers une fenętre de contrôle). Veiller ŕ ce que l'appui se fasse sur toute la surface.
2. Enclencher l'interrupteur principal
3. Presser fermement la machine contre la pičce en la tenant aux deux poignées
4. Maintenir pressé l'interrupteur intégré dans la poignée durant le fraisage
5. Fraisage en plongée : tirer lentement le levier de fraisage vers la poignée. La fraise plonge dans la pičce.
6. Relâcher le levier de fraisage
7. Mettre la machine hors tension
8. Retirer la fiche de courant une fois le travail terminé
9. Encoller la rainure, par ex. au moyen de l'encolleuse Lamello Dosicol munie de la buse Minispot appropriée
10. Insérer bouchon approprié en le pressant. L'autoserrage au niveau des flancs permet au bouchon d'ętre fermement immobilisé dans son logement.
11. Au bout d'un temps de prise de quelques minutes, fraiser ŕ fleur le bouchon et raboter, par ex. au moyen de la fraiseuse ŕ affleurer Lamello Plano 45. Le point de réparation n'est pratiquement plus visible si l'application a été correcte.



**B) Wymiana narzędzia**
Należy stosować jedynie dobrze naostrzone narzędzia!
Należy stosować wyłącznie frezy przeznaczone do pracy z posuwem ręcznym!
1. Wyjąć wtyczkę z gniazdka sieciowego.
2. Wykręcić 4 śruby znajdujące się na płycie podstawy za pomocą załączonych narzędzi.
3. Usunąć płytę podstawy. Dźwignia frezowania i zapadka blokująca znajdują się teraz w pozycji wyjściowej.
4. Unieruchomić wrzeciono. Równocześnie poluzować nakrętkę kołnierzową za pomocą klucza płaskiego.
5. Włożyć nowy frez, przestrzegać kierunku obrotów. Zwrócić uwagę, aby płaszczyzna przylegania była czysta.
6. Dokręcić nakrętkę kołnierzową za pomocą klucza płaskiego.
7. Zadbać o to, aby dźwignia frezowania i zapadka blokująca nadal znajdowały się w pozycji wyjściowej (patrz 3).
8. Nałożyć płytę podstawy.
9. Dokręcić 4 śruby przy użyciu załączonych narzędzi.
10. Sprawdzić głębokość frezowania, w razie potrzeby wyregulować obracając śrubę radełkowaną do nastawiania głębokości.

**Czyszczenie**
- Maszynę często przedmuchiwać
- Czyścić prowadnice i lekko je oliwić

**Naprawy**
Napraw narzędzi elektrycznych wolno dokonywać jedynie wykwalifikowanemu elektrykowi.

**Szczotki węglowe**
Silnik jest wyposażony w samowyłączające się szczotki węglowe. Po ich zużyciu automatyka wyłączająca odcina dopływ prądu i silnik zatrzymuje się. Jako części zamienne mogą być używane wyłącznie oryginalne szczotki węglowe (nr art. Lamello 316006). Szczotki należy zawsze wymieniać parami!
Po około 600 godzinach pracy silnik wymaga dokładnego czyszczenia i kontroli. Czynności te mogą być przeprowadzone jedynie w odpowiednio wyposażonym warsztacie specjalistycznym.

**Gwarancja**
Okres gwarancji wynosi 12 miesięcy od daty dostawy. Gwarancja obejmuje bezpłatne usuwanie wszystkich usterek wynikłych z wadliwego wykonania lub wad materiału. Gwarancją nie są objęte szkody powstałe na skutek użycia przemocy oraz niefachowego obchodzenia się z urządzeniem lub naturalnego zużycia.

Producent:
Lamello AG, Hauptstrasse 149, CH-4416 Bubendorf, Szwajcaria

| **Części zamienne** | | Nr art. |
|---|---|---|
| 1 | Płyta korpusu | 251751 |
| 2 | Prowadnica | 256101 |
| 3 | Płyta frontowa | 251731 |
| 4 | Okienko kontrolne | 251732 |
| 5 | Dźwignia frezowania | 251753 |
| 6 | Rura wyrzutowa | 251752 |
| 7 | Ostrza (para) | 251735 |
| 8 | Uchwyt M8 | 251736 |
| 9 | Uchwyt | 251737 |
| 10 | Wyłącznik do uchwytu art. 251737 | 311702 |
| 11 | Regulator głębokości | 251212 |

**Zastosowanie**
Frezarka Lamello Minispot G20 umożliwia frezowanie wpustów dla oryginalnych wypełnień Minispot o szerokości do 20 mm. Do nabycia są następujące wypełnienia Minispot z różnych rodzajów drewna:

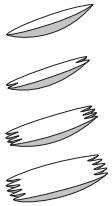

| Profil | Wielkość mm | Szerokość mm | Wysokość mm | Długość mm | Ilość |
|---|---|---|---|---|---|
| | 2<br>4 | 8<br>15 | 13<br>20 | 70<br>81 | 500<br>200 |
| | 8<br>22 | 8<br>15 | 11<br>13 | 64<br>69 | 500<br>200 |
| | 15 | 15 | 11 | 64 | 220 |
| | 20 | 20 | 11 | 65 | 160 |

**Wyposażenie podstawowe:**
- frezarka
- zestaw narzędzi
- drewniana walizeczka
- instrukcja obsługi

**Dane techniczne**

| | |
|---|---|
| Moc silnika: | 1000 W |
| Prędkość obrotowa: | 10'000 obr./min |
| Szerokość frezowania max: | 20 mm |
| Głębokość frezowania max: | 20 mm |
| Ciężar maszyny: | 4,4 kg |

**Oprzyrządowanie dodatkowe (za dopłatą)** Nr art.
- Frez Minispot:

| | | | | |
|---|---|---|---|---|
| do wyprawek wielkości | | | 2: | 132217 |
| " | " | " | 4: | 132208 |
| " | " | " | 22: | 132209 |
| " | " | " | 8: | 132213 |
| " | " | " | 15: | 132215 |
| " | " | " | 20: | 132222 |

**A) Zastosowanie**
1. Umieścić maszynę na uszkodzonym miejscu (sprawdzić przez okienko kontrolne). Zwracać uwagę, aby przylegała ona całą płaszczyzną.
2. Włączyć wyłącznik główny.
3. Trzymając maszynę za oba uchwyty mocno docisnąć ją do obrabianego przedmiotu.
4. Podczas frezowania przyciskać wbudowany w uchwycie przycisk.
5. Frezowanie: dźwignię frezowania powoli przyciągać do uchwytu. Frez zagłębia się w obrabianym elemencie.
6. Puścić dźwignię frezowania.
7. Wyłączyć maszynę.
8. Po zakończeniu pracy wyjąć wtyczkę z gniazdka.
9. Pokryć wpust klejem, np. za pomocą dozownika kleju Lamello Dosicol, wyposażonego w odpowiednią dyszę.
10. Wcisnąć pasujące wypełnienie Minispot. Z uwagi na samozakleszczanie w obszarze bocznym wypełnienie od początku jest dobrze osadzone w wyfrezowanym wpuście.
11. Po kilku minutach twardnienia należy wypełnienie wyrównać przez frezowanie lub struganie, np. za pomocą maszyny do frezowania stycznego Lamello Plano 45. Miejsce naprawy uszkodzenia jest przy należytym zastosowaniu prawie niewidoczne.



**Changement d'outil**
N'utiliser que des outils parfaitement rectifiés !
N'utiliser que des fraises prévues pour l'avance manuelle !
1. Retirer la fiche de courant
2. Desserrer les 4 vis de la plaque de fond au moyen des outils fournis ŕ la livraison
3. Retirer la plaque de fond. Le levier de fraisage et le cliquet de verrouillage se trouvent alors en position initiale
4. Arręter la broche, desserrer simultanément l'écrou ŕ embase au moyen d'une clé ŕ ergots
5. Monter une nouvelle fraise, observer le sens de rotation. Veiller ŕ ce que les surfaces d'appui soient propres
6. Bloquer l'écrou ŕ embase au moyen de la clé ŕ ergots
7. Veiller ŕ ce que le levier de fraisage et le cliquet de verrouillage se trouvent toujours en position initiale (voir 3).
8. Mettre en place la plaque de fond
9. Rebloquer les 4 vis au moyen des outils fournis ŕ la livraison
10. Contrôler la profondeur de fraisage, si nécessaire régler de nouveau en tournant l'écrou moleté

**Entretien**
- Nettoyer souvent le moteur par soufflage.
- Nettoyer les glissičres et les huiler légčrement.

**Réparations**
Les réparations d'appareils électriques ne doivent ętre confiées qu'ŕ un électricien qualifé.

**Charbons**
Le moteur est équipé de charbons autodéclenchants. Lorsqu'ils sont usés, le moteur s'arręte. Ne remplacer les charbons qu'avec des charbons d'origine (art. Lamello no 316006). Toujours remplacer les charbons par paires.

**Garantie**
La durée de garantie est de 12 mois ŕ partir de la date de livraison. La garantie s'étend ŕ l'élimination gratuite de tous les dérangements provenant d'un défaut de fabrication ou de matičre. Sont exclus de la garantie les dommages provenant de forces extérieures, d'une utilisation non conforme ou de l'usure normale.

Fabricant:
Lamello AG, Hauptstrasse 149, CH-4416 Bubendorf, Suisse

| **Pičces de rechange** | | No d'art. |
|---|---|---|
| 1 | Plaque de base | 251751 |
| 2 | Guidage | 256101 |
| 3 | Plaque frontale | 251731 |
| 4 | Fenętre de contrôle | 251732 |
| 5 | Levier de fraisage | 251753 |
| 6 | Tube d'éjection | 251752 |
| 7 | Pointes (paire) | 251735 |
| 8 | Poignée M8 | 251736 |
| 9 | Poignée | 251737 |
| 10 | Interrupteur pour poignée art. 251737 | 311702 |
| 11 | Butée de profondeur réglable | 251739 |

**Safety instructions and liability**

Please also read the enclosed general safety instructions carefully before putting your grooving machine into service.

- When the grooving machine is not in use, before all servicing work, before changing the cutter, etc.: unplug the cable!
- Ensure that the machine is switched off before inserting the plug in the socket.
- Check plug and cable for damage before inserting. If damage is found, replacement must be made immediately by a technician (cable type H07 RN-F).
- Make sure before starting the grooving machine that the rated voltage on the name-plate corresponds with the mains voltage. The machine is only suitable for AC power supplies.
- The grooving machine is double-insulated and (conforming to CEE and VDE regulations) has a two-conductor cable without ground conductor. The machine can be connected without risk to an ungrounded socket.
- Do not drill the motor case (e.g. to attach labels) since this damages the double insulation. Use only adhesive labels for labelling.
- Clamp work tightly if possible and guide machine with both hands.
- Use only perfectly sharpened cutters, since otherwise increased cutting forces may shift the work away.
- Use only cutters rated for manual feed.
- Do not stop the cutter after switching off.
- The baseplate must function satisfactorily, without jamming.
- The baseplate must not be clamped with the cutter driven out.
- The machine should only be used for the applications described in these operating instructions.
- Do not expose to rain or use in damp locations.

Manufacturer and retailer disclaim all product liability if the grooving machine is modified in any way from its original state or condition as delivered, or if the grooving machine is used in a manner inconsistent with operating and safety instructions.

**CE Declaration of normity**

We declare under our sole responsibility that this product is in conformity with the following standards or normative documents:

*EN 50144, EN 55014, EN 55014-1/A1, EN 55014-2, EN 61000-3-2, EN 61000-3-3 in accordance with the regulations of directives 73/23/EEC, 89/392/EEC, 89/336/EEC.*

**Sound emission and vibration acceleration**

Typically A-weighted noise levels of the tool are:

*Sound pressure level = 88 dB (A)*

*Sound power level = 101 dB (A)*

Wear ear protection!

*Typically the hand-arm vibration is below 2.5 m/s².*

Lamello AG
CH-4416 Bubendorf

CE
Karl Steiner
10.08.1999

**Wskazówki bhp i odpowiedzialność**

Przed uruchomieniem frezarki prosimy o uważne przeczytanie również załączonych ogólnych wskazówek bhp.

- W przypadku nieużywania frezarki, przed rozpoczęciem wszelkich czynności serwisowych, przed wymianą frezu itd. wyciągnąć wtyczkę z gniazdka!
- Wtyczkę wkładać do gniazdka tylko przy wyłączonej maszynie.
- Przed włożeniem do gniazdka wtyczkę i kabel sprawdzić pod kątem uszkodzeń. W przypadku stwierdzenia uszkodzeń natychmiast zlecić wymianę kabla fachowcowi (typ kabla H07 RN-F).
- Przed uruchomieniem frezarki upewnić się, czy napięcie podane na tabliczce znamionowej jest zgodne z napięciem sieciowym. Maszyna nadaje się do pracy wyłącznie z prądem przemiennym.
- Frezarka Lamello posiada podwójną izolację i wyposażona jest (zgodnie z przepisami CEE i VDE) w dwużyłowy kabel bez przewodu uziemiającego. Maszynę można więc podłączać do gniazda bez uziemienia.
- W obudowie silnika nie należy nawiercać żadnych otworów (np. w celu mocowania tabliczek informacyjnych), gdyż wskutek tego podwójna izolacja przestaje spełniać swoje zadanie. Do umieszczania oznakowań stosować tylko nalepki.
- Obrabiany element należy w miarę możliwości zamocować i prowadzić maszynę oburącz.
- Należy stosować jedynie prawidłowo naostrzone frezy/płyty obrotowe, w przeciwnym bowiem razie zwiększona siła skrawania może odbić obrabiany element.
- Należy stosować wyłącznie frezy przeznaczone do pracy z posuwem ręcznym.
- Po wyłączeniu maszyny nie należy frezu wyhamowywać.
- Płyta korpusu powinna poruszać się swobodnie i nie zakleszczać się.
- Przy wysuniętym frezie płyta korpusu nie może być zakleszczona.
- Maszynę stosować wyłącznie zgodnie z przeznaczeniem opisanym w niniejszej instrukcji obsługi.
- Maszynę należy chronić przed deszczem i wilgocią.

Producent i sprzedawca nie ponoszą żadnej odpowiedzialności za jakość produktu w wypadku jakiejkolwiek zmiany dokonanej przy frezarce w stosunku do stanu w momencie dostawy względnie stanu oryginalnego.

**Oświadczenie o zgodności z normami CE**

Oświadczamy na wyłączną odpowiedzialność, że produkt niniejszy odpowiada następującym normom lub dokumentom normatywnym:

*EN 50144, EN 55014, EN 55014-1/A1, EN 55014-2, EN 61000-3-2, EN 61000-3-3 zgodnie z ustaleniami wytycznych 73/23/EWG, 89/392/EWG, 89/336/EWG.*

**Emisja hałasu i drgania**

Typowe wartości poziomu akustycznego A omawianego narzędzia elektrycznego wynoszą:

*Poziom ciśnienia akustycznego = 92 dB (A)*

*Poziom mocy akustycznej = 105 dB (A)*

Należy stosować środki ochrony słuchu!

*Typowe wartości poziomu drgania ręki/ramienia kształtują się poniżej 2,5 m/s².*

Lamello AG
CH-4416 Bubendorf

CE
Karl Steiner
10.08.1999

**Szerszámcsere**
Csakis kifogástalanul élesített és sértetlen szerszámokat használjon!
Csakis kézi előtolású marószerszámokat használjon!
1. Húzza ki a hálózati dugós csatlakozót
2. Lazítsa meg az alaplapon lévő 4 csavart a géppel szállított szerszámokkal
3. Távolítsa el az alaplapot, a maróemelő és a reteszelés most a kiinduló helyzetben vannak
4. Fogja be mereven az orsót, ugyanakkor lazítsa meg a karimaanyát a homlokfuratos csavarkulccsal
5. Helyezze be az új marószerszámot, ügyeljen a forgásirányra. Ügyeljen a felfekvő felületek tisztaságára
6. Húzza meg erősen a karimaanyát a homlokfuratos csavarkulccsal
7. Arra ügyeljen, hogy a maróemelő és a reteszelés még mindig a kiinduló helyzetben legyen (ld. 3.)
8. Tolja vissza az alaplapot
9. Húzza meg újra a 4 csavart a géppel szállított szerszámokkal.
10. Ellenőrizze a marásmélységet, szükség esetén állítsa be újra a mélységbeállítón lévő recézett anyával

**Karbantartás**
- A motort többször kifuvatni.
- A vezetéseket kitisztítani és gyengén megolajozni. Erre a célra az alaplap felső oldalán speciális furatokat képeztek.

**Javitások**
Villamos szerszámokat csakis szakembereknek szabad javitaniuk.

**Szénkefék**
A motornak önmüködö lekapcsolásu szénkeféi vannak. Ha a szénkefék üzemidö utan el vannak használva, akkor a motor leáll.
Pótkeféként csakis eredeti szénkefét (Lamello cikk-szám 316006) szabad használni. A szénkefeket páronként kell kicserélni!

**Szavatosság**
A szavatossági idötartam 12 hónap a szállitási dátumtól számitva. Magában foglalja az ingyenes kiküszöbölését minden üzemzavarnak, amelyek hibás kivitelezesböl vagy anyaghibából származnak. Nem vonatkozik a zavatosság olyan károkra, amelyeknek az oka erőszak, szakszerütlen kezelés vagy természetes elhasználódás.

Gyárto cég:
Lamello AG, Hauptstrasse 149, CH-4416 Bubendorf, Svájc

| **Alkatrészek** | | Cikkszám |
|---|---|---|
| 1 | Alaplap | 251751 |
| 2 | Vezetés | 256101 |
| 3 | Útközőlap | 251731 |
| 4 | Figyelőablak | 251732 |
| 5 | Maróemelő | 251753 |
| 6 | Kidobócső | 251752 |
| 7 | Élek (pár) | 251735 |
| 8 | Fogantyú M8 | 251736 |
| 9 | Fogantyú | 251737 |
| 10 | Kapcsoló a 252737-es fogantyúhoz | 311702 |
| 11 | Mélységbeállító | 251212 |



**Field of application**
The Lamello Minispot G20 milling machine can be used for cutting grooves for original Minispot patches up to 20 mm wide. The following Minispot patches are available in a variety of different woods:

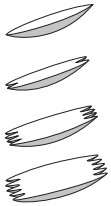

| Profile | Size mm | Width mm | Height mm | Length mm | Quantity |
|---|---|---|---|---|---|
| | 2<br>4 | 8<br>15 | 13<br>20 | 70<br>81 | 500<br>200 |
| | 8<br>22 | 8<br>15 | 11<br>13 | 64<br>69 | 500<br>200 |
| | 15 | 15 | 11 | 64 | 220 |
| | 20 | 20 | 11 | 65 | 160 |

**Basic equipment**
- Milling machine
- Tool set
- Wooden case
- Instructions for use

**Technical data**

| | |
|---|---|
| Motor capacity | 1000 W |
| Speed | 10'000 rpm |
| Cutting width max. | 20 mm |
| Cutting depth max. | 20 mm |
| Weight of machine | 4.4 kg |

| **Special accessories (against surcharge)** | Art. no. |
|---|---|
| - Cutting tools: | |
| for Minispot patches size | 2: 132217 |
| " " " " | 4: 132208 |
| " " " " | 22: 132209 |
| " " " " | 8: 132213 |
| " " " " | 15: 132215 |
| " " " " | 20: 132222 |

**Use**
1. Place machine on defective place (can be checked through transparent window). Ensure support over entire surface.
2. Switch on main switch
3. Press machine firmly onto work with both handles
4. Keep the switch in the handle pressed throughout the milling process
5. Cutting: draw cutting lever slowly to handle. The cutter enters the work
6. Release the cutting lever
7. Switch off machine
8. Withdraw power plug after finishing work
9. Glue groove, e.g. with the Lamello Dosicol gluing unit with suitable Minispot nozzle
10. Press in suitable Minispot patch. The patch sits firmly in its recess from the beginning owing to the self-clamping in the area of the flanks.
11. Following a setting time of several minutes, mill or plane the patch flush, e.g. with the Lamello Plano 45 flush-milling machine. If the machine is used correctly, the area patched is hardly visible any more.

**Changing the cutter**
Use only properly sharpened cutters!
Use only cutters for manual feed!
1. Withdraw power plug
2. Release the 4 screws in the baseplate with the tools supplied
3. Remove baseplate. Milling lever and locking latch are then in the initial position
4. Lock spindle, at same time release flange nut with face spanner
5. Insert new cutter, note direction of rotation. Ensure clean supporting surface
6. Screw up flange nut tightly with face spanner
7. Ensure that milling lever and locking latch are still at the initial position (see 3)
8. Fit baseplate
9. Re-tighten the 4 screws with the tools supplied
10. Check milling depth, adjust if necessary by turning the knurled nut on the depth adjuster

**Maintenance**
- Blow out motor frequently.
- Clean guides and lubricate slightly.

**Repairs**
Repairs to electrical tools must be carried out by qualified electricians only.

**Carbon brushes**
The motor is fitted with self-tripping carbon brushes. When these are worn out the motor stops. Only original brushes should be used as spares (Lamello part no. 316006). Always change carbon brushes in pairs!

**Guarantee**
The guarantee is for a period of 12 months from the date of delivery, during which time all faults due to bad workmanship or defects in materials will be rectified free of charge. Damage due to the application of excessive force, incorrect use or normal wear and tear is not covered by the guarantee.

Manufacturer:
Lamello AG, Hauptstrasse 149, CH-4416 Bubendorf, Switzerland

| **Spare-parts** | | Art. No. |
|---|---|---|
| 1 | Baseplate | 251751 |
| 2 | Guide | 256101 |
| 3 | Front plate | 251731 |
| 4 | Inspection window | 251732 |
| 5 | Milling lever | 251753 |
| 6 | Ejector tube | 251752 |
| 7 | Tip (pair) | 251735 |
| 8 | Handle M8 | 251736 |
| 9 | Handle | 251737 |
| 10 | Switch for handle art. no. 251737 | 311702 |
| 11 | Depth adjuster | 251212 |



**Felhasználási terület**
A Lamello Minispot G20 marógéppel 20 mm szélességig terjedő eredeti minispot javítófoltok számára lehet hornyokat marni. A következő minispot javítófoltok kaphatók sokféle fafajtában:

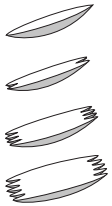

| Profil | Méret mm | Szélesség mm | Magasság mm | Hosszúság mm | Mennyiség |
|---|---|---|---|---|---|
| | 2<br>4 | 8<br>15 | 13<br>20 | 70<br>81 | 500<br>200 |
| | 8<br>22 | 8<br>15 | 11<br>13 | 64<br>69 | 500<br>200 |
| | 15 | 15 | 11 | 64 | 220 |
| | 20 | 20 | 11 | 65 | 160 |

**Alapfelszerelés:**
- Marógép
- Szerszámkészlet
- Fakoffer
- Használati utasítás

**Műszaki adatok**

| | |
|---|---|
| Motorteljesítmény | 1000 W |
| Fordulatszám | 10'000 ford./perc |
| max. marásszélesség | 20 mm |
| max. marásmélység | 20 mm |
| Gép súlya | 4.0 kg |

| **Különleges tartozék (felár ellenében)** | Cikkszám |
|---|---|
| - Minispot maró 2. nagyságu dugasz számára | 132217 |
| - Minispot maró 4. nagyságu dugasz számára | 132208 |
| - Minispot maró 22. nagyságu dugasz számára | 132209 |
| - Minispot maró 8. nagyságu dugasz számára | 132213 |
| - Minispot maró 15. nagyságu dugasz számára | 132215 |
| - Minispot maró 20. nagyságu dugasz számára | 132222 |

**Alkalmazás**
1. Állítsa be a gépet a hibás helyre (a figyelőablakon keresztül ellenőrizhető). Ügyeljen arra, hogy a gép a teljes felületen felfeküdjön
2. Kapcsolja be a főkapcsolót
3. Nyomja a gépet a két fogantyúnál fogva erősen a munkadarabra
4. Tartsa a fogantyúba beépített kapcsolót az egész marási művelet alatt benyomva
5. Bemarás: húzza a maróemelőt lassan a fogantyúhoz. A maró belesüllyed a munkadarabba
6. Engedje el a maróemelőt
7. Kapcsolja ki a gépet
8. A munka befejezésével húzza ki a hálózati csatlakozót
9. Enyvezze be a hornyot, például a Lamello Dosicol enyvező készülékkel az ahhoz illő minispot adagolóval
10. Nyomja be a hozzá illő minispot javítófoltot. A javítófolt a folt peremén lévő önékelődésnek köszönhetően kezdettől fogva szilárdan tart a kimart helyen
11. Egy pár perces kötési idő után színelje a javítófoltot (marással vagy gyalulással), például a Lamello Plano 45 színelő marógéppel. A javítás helye helyes alkalmazás esetén alig lesz látható

**Biztonsági elöirások és szavatosság**
Kérjük Önöket, hogy a  marógépük üzembevétele elött olvassák el figyelemmel az alábbi biztonsági utasításokat.
- Ha a marógep nincs használatban, karbantartási munkáknál, marócserénél, stb., a hálozati dugóscsatlakozó kihuzandó!
- A hálozati dugóscsatlakozót csakis kikapcsolt gépnél szabad az aljzatba dugni!
- A dugóscsatlakozó és a csatlakozókábel az aljzatba való betolás elött gondosan ellenörizendök. Sérülés esetén azonnal felújitandók, szakember által (kábel H07 RN-F).
- A marógep üzembevétele elött ellenörizze, hogy a hálozati feszültség és a teljesitménytábla feszültségadatai egyezneke? A marógép csak váltakozó árammal üzemeltethetö.
- Marógep kétszeresen szigetelt és - a CEE és VDE szabványoknak megfelelöen - földvezetö nélküli, kéteres kabelen át van a hálózatra kapcsolva. Ennek megfelelöen földelés nélküli csatkakozó aljzat is megfelel.
- A motorburkolatot nem szabad megfurni - például adattábla felerösitésére - mert ezáltal a dupla szigetelés megszünne. Csakis ragasztott adattáblákat alkalmazni!
- A munkadarabot lehetöleg jól rögziteni és a marógépet két kézzel tartani.
- Csakis kifogástalanul élesitett marószerszámokat használni, különben a megnövekedett forgácsolási erö a munkadarabot szétrepesztené.
- Csakis kézi elötolású marószerszá-mokat alkalmazni.
- Kikapcsolás után a marót nem szabad lefékezni.
- Az alaplemeznek kifogástalanul kell müködnie, szorulás nélkül.
- Az alaplemeznek nem szabad beszorulnia a maró kifutása után.
- A marógép kizárolagosan a jelen használati utasításban leirt feladatokra alkalmazandó.
- A marógépet esötöl óvni kell és nedves környezetben nem szabad használni.

Gyártó és eladó minden szavatossági kötelezettségtöl mentesek, ha a horonymarógép eredeti, azaz szállitási állapotán bármilyen változtatás történt.

**CE Megfelelőségi nyilatkozat**
Kizárólagos felelősséggel nyilatkozunk, hogy ez a termék megegyezik a következő szabványokkal vagy normatív dokumentációkkal:
*EN 50144, EN 55014, EN 55014-1/A1, EN 55014-2, EN 61000-3-2, EN 61000-3-3 a 73/23/EWG, a 89/392/EWG, a 89/336 EWG irányelvek rendelkezései szerint*

**Zajkibocsátás és rezgés**
A jellemző A-értékelésű zajszintje ennek a villamos szerszámnak:
*hangnyomásszint = 88 dB (A)*
*teljesítményi zajszint = 101 dB (A)*
Viseljen hallásvédőt!
*A használó karjára ható rezgés általánosságban kisebb, mint 2.5m/s²*

Lamello AG
CH-4416 Bubendorf

CE
Karl Steiner
10.08.1999

**Norme di sicurezza e responsabilità**
Prima della messa in funzione della vostra fresatrice, leggere attentamente le istruzioni generali di sicurezza allegate.
- Quando la fresatrice non viene usata, prima di eseguire qualsiasi lavoro di manutenzione, di sostituire la fresa, ecc: staccare la spina!
- Inserire la spina nella presa soltanto con macchina spenta.
- Prima dell'inserimento controllare che spina e cavo non siano danneggiati. In caso di danni, farli subito sostituire da un tecnico (cavo H07 RN-F).
- Prima della messa in servizio della fresatrice, assicurarsi che i dati di tensione sulla targhetta coincidano con la tensione di rete. La macchina è adatta solo per corrente alternata.
- La fresatrice è doppiamente isolata e (in accordo con le norme CEE e VDE) ha un cavo a due conduttori senza filo di massa. E possibile collegare senza problemi la macchina ad una presa senza la messa a terra.
- Non forare la carcassa del motore (ad es. per applicare targhette), poiché in tal modo viene annullato il doppio isolamento. Per le indicazioni usare soltanto etichette adesive.
- Serrare se possibile il pezzo da lavorare e guidare la macchina con le due mani.
- Utilizzare solo frese perfettamente affilate, poiché altrimenti la maggiore forza richiesta dal taglio rompe il pezzo.
- Utilizzare soltanto frese per avanzamento manuale.
- Non frenare la fresa dopo averla disinserita.
- La piastra di base deve funzionare in modo perfetto senza bloccarsi.
- La piastra di base non deve rimanere bloccata con la fresa fuori.
- Usare la macchina soltanto secondo le norme prescritte.
- Non esporre alla pioggia o usare nei dintorni umidi.

Sia i fabbricanti che i rivenditori sono esenti da ogni responsabilità dovuta al cattivo utilizzo del prodotto, o manomissione dello stesso.

**CE Dichiarazione di conformità**
Dichiariamo sotto la nostra esclusiva responsabilità che questo prodotto è conforme alle seguenti norme e documenti normativi:
*EN 50144, EN 55014, EN 55014-1/A1, EN 55014-2, EN 61000-3-2, EN 61000-3-3  conformemente alle disposizioni delle direttive 73/23/CEE, 89/392/CEE, 89/336/CEE.*

**Emissione sonora e accelerazione di vibrazione**
La misurazione A del livello di rumorosità di un utensile è di solito:
*Livello di pressione acustica = 88 dB (A)*
*Livello di potenza acustica = 101 dB (A)*
Utilizzare le protezioni per l'udito!
*Le vibrazioni sull'elemento mano-braccio di solito sono inferiori a 2.5 m/s².*

Lamello AG
CH-4416 Bubendorf

CE
Karl Steiner
10.08.1999

**Campo di applicazione**
Con la fresatrice Lamello Minispot G20 si possono fresare incavi per rattoppi originali Minispot fino a 20 mm. Sono disponibili i seguenti rattoppi Minispot in una vasta gamma di qualità di legno

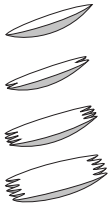

| Profilo | Grandezza mm | Larghezza mm | Altezza mm | Lunghezza mm | Quantità |
|---|---|---|---|---|---|
| | 2<br>4 | 8<br>15 | 13<br>20 | 70<br>81 | 500<br>200 |
| | 8<br>22 | 8<br>15 | 11<br>13 | 64<br>69 | 500<br>200 |
| | 15 | 15 | 11 | 64 | 220 |
| | 20 | 20 | 11 | 65 | 160 |

**Attrezzatura di base**
- Fresatrice
- Serie di utensili
- Valigetta di legno
- Istruzioni d'uso

**Dati tecnici**

| | |
|---|---|
| Potenza del motore: | 1000 W |
| Giri: | 10'000/min |
| Larghezza di fresatura: | 20 mm |
| Profondità di fresatura: | 20 mm |
| Peso della macchina: | 4,4 kg |

**Accessori speciali (con sovrapprezzo)**
- Utensili:

| | Art. n. |
|---|---|
| Fresa Minispot per rattoppi della misura 2: | 132217 |
| " " " " " " 4: | 132208 |
| " " " " " " 22: | 132209 |
| " " " " " " 8: | 132213 |
| " " " " " " 15: | 132215 |
| " " " " " " 20: | 132222 |

**Uso**
1. Piazzare la macchina sulla superficie difettosa (controllabile attraverso alla finestrella). La macchina deve appoggiare bene sulla superficie.
2. Premere l'interruttore per avviare la macchina.
3. Prendere la macchina per entrambe le impugnature e premere sul pezzo da lavorare.
4. Tenere premuto l'interruttore incorporato nell'impugnatura durante tutte la fase di fresatura.
5. Per fresare: tirare lentamente la leva della fresa verso l'impugnatura. L'utensile si abbassa nel pezzo.
6. Rilasciare la leva.
7. Spegnere la macchina.
8. Alla fine del lavoro togliere la spina dalla presa di corrente.
9. Dosaggio della colla: ad esempio con l'attrezzatura Lamello Dosicol con ugello Minispot adatto.
10. Innestare il rattoppo Minispot adatto. Grazie all'incastro laterale il rattoppo si inserisce stabilmente dall'inizio nell'incavo.
11. Dopo alcuni minuti di presa dell'adesivo, fresare a raso o piallare il rattoppo, ad esempio con la pareggiatrice Lamello Plano 45. Con una corretta applicazione, la superficie rattoppata sarà difficilmente visibile.



**Terän vaihto**
Käytä vain moitteettomasti teroitettuja jyrsinteriä!
Käytä vain käsisyöttöön tarkoitettuja jyrsinteriä!
1. Irrota verkkojohdon pistoke pistorasiasta.
2. Irrota pohjalevyn neljä ruuvia mukana toimitetuilla työkaluilla.
3. Irrota pohjalevy. Jyrsinvipu ja lukituskahva ovat nyt lähtöasennossa.
4. Lukita kara ja irrota samanaikaisesti laippamutteri otsareikäavaimella.
5. Aseta uusi jyrsinteriä paikoilleen. Tarkista, että pyörimissuunta on oikea ja että kosketuspinta on suora.
6. Kiristä laippamutteri otsareikäavaimella.
7. Tarkista, että jyrsinvipu ja lukituskahva ovat edelleen lähtöasennossa (ks. 3).
8. Aseta pohjalevy paikalleen.
9. Kiristä pohjalevyn neljä ruuvia mukana toimitetuilla työkaluilla.
10. Tarkista jyrsintäsyvyys. Tarvittaessa syvyyttä voidaan säätää säätöpyörällä.

**Huolto**
- Puhalla moottori usein puhtaaksi.
- Puhdista liukupinnat ja voitele kevyesti. Tätä varten pohjalevyn yläpinnalla on kaksi reikää.

**Korjaukset**
Vain ammattimainen sähkömies saa korjata sähkötyökaluja.

**Hiiliharjat**
Moottori on varustettu itsestään irtikytkeytyvillä hiiliharjoilla. Kun nämä ovat kuluneet loppuun, pysähtyy moottori. Vaihtohiiliharjoina tulee käyttää vain alkuperäisvaraosia (Lamello tuote no. 316006). Vaihda hiiliharjat aina pareittain!

**Takuu**
Takuu on voimassa 12kk myyntipäivästä lähtien. Se kattaa niiden vikojen ilmaisen korjauksen, jotka johtuvat valmistusvirheistä tai viallisesta materiaalista. Takuu ei korvaa vikoja, jotka johtuvat väkivallasta, laitteen väärinkäytöstä tai luonnollisesta kulumisesta.

Valmistaja:
Lamello AG, Hauptstrasse 149, CH-4416 Bubendorf, Sveitsi

| **Varaosat** | | tuotenumero |
|---|---|---|
| 1 | pohjalevy | 251751 |
| 2 | ohjain | 256101 |
| 3 | etulevy | 251731 |
| 4 | ikkuna | 251732 |
| 5 | jyrsinvipu | 251753 |
| 6 | poistoputki | 251752 |
| 7 | kärjet (pari) | 251735 |
| 8 | käsikahva M8 | 251736 |
| 9 | käsikahva | 251737 |
| 10 | käsikahvan (251737) kytkin | 311702 |
| 11 | syvyyden säädin | 251212 |

**Käyttöalue**
Lamello Minispot -jyrsinkoneella voidaan tehdä Original Minispot -paikkoja varten uria, jotka voivat olla 20 mm leveitä. Seuraavat Minispot-paikat ovat saatavilla useille eri puulajeille:

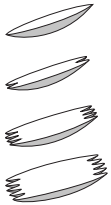

| Profiili | Koko mm | Leveys mm | Korkeus mm | Pituus mm | Määrä |
|---|---|---|---|---|---|
| | 2<br>4 | 8<br>15 | 13<br>20 | 70<br>81 | 500<br>200 |
| | 8<br>22 | 8<br>15 | 11<br>13 | 64<br>69 | 500<br>200 |
| | 15 | 15 | 11 | 64 | 220 |
| | 20 | 20 | 11 | 65 | 160 |

**Perusvarustus**
- jyrsinkone
- jyrsinteräsarja
- puinen laatikko
- käyttöohje

**Tekniset tiedot**

| | |
|---|---|
| Moottorin teho | 1000 W |
| Kiertonopeus | 10'000 k/min |
| Jyrsintäleveys enintään | 20 mm |
| Koneen paino | 4,4 kg |

| **Lisävarusteet (saatavissa erikseen)** | Tuotenumero |
|---|---|
| - Minispot-jyrsinterä: | |
| koon 2 paikoille: | 132217 |
| koon 4 paikoille: | 132208 |
| koon 22 paikoille: | 132209 |
| koon 8 paikoille: | 132213 |
| koon 15 paikoille: | 132215 |
| koon 20 paikoille: | 132222 |

**Käyttö**
1. Aseta kone virheellisen kohdan päälle (tarkista ikkunan läpi). Varmista, että koneen koko pohjalevy koskettaa puun pintaa.
2. Käynnistä kone pääkytkimestä.
3. Paina kone molempien kahvojen avulla tiiviisti työkappaleeseen.
4. Pidä käsikahvaan sisäänrakennettu kytkin työstämisen aikana alaspainettuna.
5. Jyrsimisen aloittaminen: Vedä jyrsinvipua hitaasti kohti kahvaa. Jyrsinterä uppoaa työkappaleeseen.
6. Päästä jyrsinvipu vapaaksi.
7. Kytke kone pois päältä.
8. Irrota pistoke pistorasiasta työskentelyn päätyttyä.
9. Purista liimaa uraan esim. Lamello Dosicol -liimauslaitteella. Käytä sopivaa Minispot-suutinta. Työnnä sopiva Minispot-paikka uraan. Sivuttaisen itsekiinnitysmekanismin ansiosta paikka kiinnittyy heti tukevasti uraan.
11. Muutaman minuutin kuivumisen jälkeen paikka voidaan jyrsiä tai höylätä tasaiseksi, esim. Lamello Plano 45 -tasausjyrsinkoneella. Mikäli työ on suoritettu oikein, paikkauskohtaa voi tuskin enää havaita.



**Cambio dell'utensile**
Usare unicamente utensili ben affilati!
Usare solo frese per lavori a mano!
1. Togliere la spina dalla presa di corrente.
2. Allentare le 4 viti poste sulla piastra di base usando gli attrezzi in dotazione.
3. Togliere la piastra di base. La leva per la fresa e la maniglia di bloccaggio si trovano ora in posizione di partenza.
4. Fissare il mandrino, allentando contemporaneamente la chiusura a flangia usando l'apposita chiave.
5. Montare la nuova fresa, prestando attenzione al senso di rotazione. Mantenere pulite le superfici di montaggio.
6. Riavvitare la chiusura a flangia usando l'apposita chiave.
7. Prestare attenzione affinché la leva della fresa e la maniglia di bloccaggio si trovino ancora nella posizione di partenza (v. 3).
8. Montare la piastra di fondo.
9. Fissare nuovamente le 4 viti usando l'attrezzo fornito.
10. Controllare la profondità di fresatura e se necessario riaggiustarla mediante l'apposita vite zigrinata.

**Manutenzione**
- Pulire frequentemente il motore con aria compressa.
- Pulire e oliare leggermente le guide.

**Riparazioni**
Le riparazioni degli utensili elettrici devono essere eseguite soltanto da personale qualificato.

**Carbonici**
Il motore è dotato di carbonici ad interruzione automatica: quando questi sono usurati il motore si arresta automaticamente. Come spazzole di ricambio si possono utilizzare soltanto i carbonici originali (Lamello art. n. 316006). Sostituire sempre entrambi i carbonici.

**Garanzia**
La garanzia dura 12 mesi a partire dalla data di fornitura. Essa copre la riparazione gratuita di tutti i guasti dovuti a difetti di fabbricazione o del materiale. Sono esclusi dalla garanzia i danni causati da azione violenta, uso e trattamento improprio o da normale usura.

Fabbricante:
Lamello AG, Haupstrasse 149, CH-4416 Bubendorf, Svizzera

| **Parti di ricambio** | | Art. n. |
|---|---|---|
| 1 | Piastra di fondo | 251751 |
| 2 | Guida | 256101 |
| 3 | Piastra frontale | 251731 |
| 4 | Finestrella | 251732 |
| 5 | Leva della fresa | 251753 |
| 6 | Tubo di espulsione | 251752 |
| 7 | Punte (paio) | 251735 |
| 8 | Impugnatura M8 | 251736 |
| 9 | Impugnatura | 251737 |
| 10 | Interruttore per impugnatura art. 251737 | 311702 |
| 11 | Regolatore della profondità | 251212 |

**Veiligheidstips en aansprakelijkheid**
Lees voor het in gebruik nemen van uw freesmachine de bijgevoegde algemene veiligheidstips goed door.
- Bij het niet gebruiken van de freesmachine, voor alle servicebeurten, voor het verwisselen van de frezen enz.: stekker uit het stopkontakt trekken!
- Stekker uitsluitend in het stopkontakt steken wanneer de machine uitgeschakeld is.
- Kontroleer stekker en kabel op beschadiging vooraleer de stekker in het stopkontakt te steken. Bij beschadiging onmiddellijk door een vakman laten vervangen (H07 RN-F).
- Kontroleer voor ingebruikname van de freesmachine of de spanningsaanduiding op het kernplaatje met de netspanning overeenkomt. De machine is uitsluitend geschikt voor wisselstroom.
- De freesmachine is dubbel ged'soleerd en heeft (overeenkomstig CEE- en VDE-bepalingen) een kabel met twee draden zonder veiligheidsaarding. U kunt de machine zonder enig bezwaar op een niet geaard stopkontakt aansluiten.
- Boor niet in de machinekast (bijv. voor het aanbrengen van plaatjes), aangezien daardoor de dubbele isolatie opgegeven wordt. Gebruik voor het markeren uitsluitend kleefetiketten.
- Zet het te bewerken werkstuk indien mogelijk vast en bedien de machine met beide handen.
- Gebruik uitsluitend perfekt geslepen frezen, aangezien anders door verhoogde snijkracht het werkstuk kan wegslaan.
- Gebruik alleen frezen geschikt voor handgeleiding.
- Rem de frees na het uitschakelen niet af.
- De bodemplaat moet perfect funktioneren, zonder te klemmen.
- De bodemplaat mag bij een uitgeschoven frees niet vastgeklemd worden.
- Gebruik de machine uitsluitend voor het doel dat in deze gebruiksaanwijzing wordt beschreven.
- Bescherm de machine tegen regen en vocht.

Fabrikant en verkoper wijzen iedere vorm van aansprakelijkheid voor het produkt van de hand, indien de originele toestand van de groeffreesmachine op enige wijze veranderd is.

**CE Konformiteitsverklaring**
Wij verklaren en wij stellen ons er alleen voor verantwoordelijk dat dit produkt voldoet aan de volgende normen of normatieve dokumenten:
*EN 50144, EN 55014, EN 55014-1/A1, EN 55014-2, EN 61000-3-2, EN 61000-3-3 overeenkomstig de bepalingen van de richtlijnen 73/23/EEG, 89/392/EEG, 89/336/EEG.*

**Geruisemissie en trillingsversnelling**
Het kenmerkende A-gewaardeerde geluidsniveau van de
*Geluidsdrukniveau = 88 dB (A)*
*Geluidsvermogenniveau = 101 dB (A)*
Draag oorbeschermers!
*Kenmerkend is dat de hand-arm vibratie minder is dan 2.5 m/s².*

| | |
|---|---|
| Lamello AG<br>CH-4416 Bubendorf | CE<br>Karl Steiner<br>10.08.1999 |

**Turvallisuusohjeet ja vastuu**
Ennen kuin otat laitteesi käyttöön pyydämme lukemaan tarkkaan mukaanliitetyt turvallisuusohjeet.
- Kun et käytä laitetta, ennen jokaista huoltotoimenpidettä, ennen jyrsinterän vaihtoa jne: Irrota verkkopistoke pistorasiasta!
- Pane verkkopistoke pistorasiaan vain kun kone on kytketty pois päältä.
- Tarkista pistokkeen ja johdon virheettömyys ennen liitäntää verkkoon. Jos niissä on vaurioita tulee välittömästi antaa ammattimiehen vaihtaa ne (kaapeli H07 RN-F).
- Ennen kuin otat laitteen käyttöön varmista, että koneen tehokilvessä mainittu jännite täsmää verkkojännitteen kanssa. Laitetta voi käyttää vain vaihtovirralla.
- Laitteessa on kaksoiseriste ja sen verkkojohdossa on (CEE ja VDE määräysten mukaisesti) kaksi johdinta - eikä suojajohdinta. Koneen voi huoletta liittää maadoittamattomaan pistorasiaan.
- Älä poraa reikiä moottorikoteloon (esim. kilpien asentamiseksi) koska kaksoiseristys ei tällöin enää ole voimassa. Käytä vain tarroja merkitsemiseen.
- Kiinnitä, mikäli mahdollista, työkappale ja ohjaa konetta kaksin käsin.
- Käytä vain moitteettomasti teroitettua jyrsinterää koska muuten voimakkaat leikkausvoimat iskevät työkappaleen irti.
- Käytä vain käsisyöttöön tarkoitettuja jyrsinteriä.
- Älä jarruta jyrsintä poiskytkemisen jälkeen.
- Pohjalevyn täytyy toimia moitteettomasti, pakottamatta.
- Pohjalevy ei saa olla kiinnipuristettuna, kun jyrsin ajetaan ulos.
- Käytä konetta vain tässä käyttöohjeessa selostettuihin käyttötarkoituksiin.
- Suojaa kone sateelta ja kosteudelta

Valmistaja ja myyjä eivät ota vastuusta laitteesta, jos sitä on toimituksen jälkeen millään tavalla muuteltu.

**CETodistus standardinmukaisuudesta**
Asiasta vastaavana todistamme täten, että tämä tuote on seuraavien standardien ja standardoimisasiakirjojen vaatimusten mukainen:
*EN 50144, EN 55014, EN 55014-1/A1, EN 55014-2, EN 61000-3-2, EN 61000-3-3; ja vastaa säädöksiä 73/23/EU, 89/392/EU, 89/336/EU*

**Melutaso ja tärinä**
Yleensä työkalun A-luokan melutaso:
*Melutaso = 88 dB (A)*
*Äänenvoimakkuus = 101 dB (A)*
Käytä kuulosuojaimia!
*Käyttäjään kohdistuva tyypillinen tärinä on alle 2.5 m/s².*

| | |
|---|---|
| Lamello AG<br>CH-4416 Bubendorf | CE<br>Karl Steiner<br>10.08.1999 |

**Verktygsbyte**
Använd endast väl slipade verktyg!
Använd endast fräsar för manuell fräsning!
1. Dra ut stickkontakten.
2. Lossa de 4 skruvarna på bottenplattan med de medföljande verktygen.
3. Ta bort bottenplattan. Fräsströmställaren och låsklinken är nu i utgångsläget.
4. Lås spindeln, lossa samtidigt flänsmuttern med nyckeln.
5. Sätt in en ny fräs, tänk på rotationsriktningen. Se till att anliggningsytan är ren.
6. Dra fast flänsmuttern med chucknyckeln.
7. Se till att fräsströmställaren och låsklinkan fortfarande är i utgångsläge (se 3).
8. Sätt på bottenplattan.
9. Dra åt de 4 skruvarna med de medföljande verktygen igen.
10. Kontrollera frässdjupet. Om det skulle behövas, ställ in på nytt genom att vrida på det räfflade vredet på djupinställningen.

**Underhåll**
- Renblås motorn ofta.
- Rengör och smörj gejderna lätt med olja. För detta finns det speciella hål i grundplattans översida.

**Reparationer**
Reparationer på elverktyg får endast utföras av elfackman.

**Kollborstar**
Motorn har försetts med självfrånkopplande kolborstar. När dessa är nedslitna stannar motorn. Som reservborstar får endast original kolborstar (Lamello art-nr 316006) användas. Byt alltid ut borstarna parvis!

**Garanti**
Garanti lämnas under 12 månader räknat från leveransdatum. Garantin omfattar gratis avhjälpande av störningar som förorsakats av fel i tillverkning eller material. Garanti lämnas inte på skador som uppstått på grund av yttre våld, misshantering eller naturlig förslitning.

Producent:
Lamello AG, Hauptstrasse 149, CH-4416 Bubendorf, Schweiz

| **Reservdelar** | | Art.nr. |
|---|---|---|
| 1 | Basplatta | 251751 |
| 2 | Gejd | 256101 |
| 3 | Frontplatta | 251731 |
| 4 | Siktfönster | 251732 |
| 5 | Fräsströmställare | 251753 |
| 6 | Utmatningsrör | 251752 |
| 7 | Spetsar (par) | 251735 |
| 8 | Handtag M8 | 251736 |
| 9 | Handtag | 251737 |
| 10 | Omkopplare till handtag art.nr. 251737 | 311702 |
| 11 | Djupinställning | 251212 |



**Toepassingsgebied**
Met de freesmachine Lamello Minispot G20 kunnen groeven voor originele Minispot-vulstukjes tot 20 mm breedte worden gefreesd. De volgende Minispot-vulstukjes zijn in een groot aantal houtsoorten verkrijgbaar:

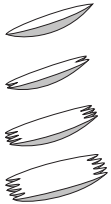

| Profiel | Grootte mm | Breedte mm | Hoogte mm | Lengte mm | Hoeveelheid |
|---|---|---|---|---|---|
| | 2<br>4 | 8<br>15 | 13<br>20 | 70<br>81 | 500<br>200 |
| | 8<br>22 | 8<br>15 | 11<br>13 | 64<br>69 | 500<br>200 |
| | 15 | 15 | 11 | 64 | 220 |
| | 20 | 20 | 11 | 65 | 160 |

**Basisuitrusting**
- Freesmachine
- Set gereedschap
- Houten koffer
- Gebruiksaanwijzing

**Technische gegevens**

| | |
|---|---|
| Motorvermogen | 1000 W |
| Toerental | 10'000 omw./min. |
| Freesbreedte max. | 20 mm |
| Freesdiepte max. | 20 mm |
| Gewicht machine | 4,4 kg |

| **Extra toebehoren (tegen bijbetaling)** | | Art. nr. |
|---|---|---|
| - Frezen: | | |
| Minispot-frees voor minispot-vulstukjes groote | 2 | 132217 |
| " " " " " | 4: | 132208 |
| " " " " " | 22: | 132209 |
| " " " " " | 8: | 132213 |
| " " " " " | 15: | 132215 |
| " " " " " | 20: | 132222 |

**Gebruik**
1. De machine op de defecte plek positioneren (door het kijkglas te controleren). Erop letten dat de machine op het gehele vlak rust.
2. De hoofdschakelaar inschakelen.
3. De machine aan de twee grepen stevig op het werkstuk drukken.
4. De in de handgreep geďntegreerde schakelaar gedurende het frezen ingedrukt houden.
5. Infrezen: de freeshendel langzaam naar de greep toe trekken. De frees freest zich in het werkstuk.
6. Freeshendel loslaten.
7. Machine uitschakelen.
8. De stekker na het beëindigen van het werk uit het stopcontact trekken.
9. Lijm in de groef aanbrengen, bijv. met het lijmapparaat Lamello-Dosicol met passend Minispot-mondstuk.
10. Het passende Minispot-plaatje in de groef persen. Doordat het plaatje aan de zijkanten zelf klemt, zit het vanaf het begin vast in de uitgefreesde groef.
11. Na een verhardingstijd van een paar minuten het plaatje glad frezen of schaven, bijv. met de gladfreesmachine Lamello Plano 45. De gerepareerde plek is bij correcte afwerking maar nauwelijks zichtbaar.

**Wisselen van het gereedschap**
Alleen perfect geslepen gereedschappen gebruiken!
Alleen frezen voor vooruitbeweging met de hand gebruiken!
1. Stekker uit het stopcontact trekken.
2. De 4 bouten op de bodemplaat m.b.v. de meegeleverde gereedschappen losdraaien.
3. De bodemplaat verwijderen. De freeshendel en de vergrendelingspal bevinden zich nu in de uitgangspositie.
4. De spindel vastzetten, tegelijkertijd de flensmoer met de stiftsleutel losdraaien.
5. Nieuwe frees inzetten, draairichting in acht nemen. Op schone ondergrond letten.
6. De flensmoer met de stiftsleutel vastschroeven.
7. Erop letten dat de freeshendel en de vergrendelingspal zich nog steeds in de uitgangspositie bevinden (zie 3.).
8. De bodemplaat opzetten.
9. De 4 bouten weer met de meegeleverde gereedschappen vastdraaien.
10. De freesdiepte controleren, indien nodig opnieuw instellen door aan de kartelmoer voor de diepte-instelling te draaien.

**Onderhoud**
- De motor regelmatig uitblazen.
- De geleidingen reinigen en met een beetje olie inwrijven.

**Reparaties**
Reparaties aan elektrische werktuigen mogen uitsuitend door een elektrovakman worden uitgevoerd.

**Koolborstels**
De motor is voorzien van zelf-uitschakelende koolborstels. Wanneer deze versleten zijn, staat de motor stil. Ter vervanging mogen uitsluitend originele koolborstels (Lamello artikelnummer 316006) gebruikt worden. Koolborstels steeds per paar verwisselen!

**Garantie**
De duur van de garantie bedraagt 12 maanden vanaf de datum van levering. Deze omvat het gratis repareren van alle storingen, die ontstaan zijn door foutieve fabrikatie of door materiaalfouten. Uitgesloten van de garantie zijn schades, die zijn ontstaan door toepassing van geweld, door een onjuiste behandeling of door normale slijtage.

Producent:
Lamello AG, Hauptstrasse 149, CH-4416 Bubendorf, Zwitserland

| **Reserveonderdelen** | | Art. nr. |
|---|---|---|
| 1 | Bodemplaat | 251751 |
| 2 | Geleiding | 256101 |
| 3 | Voorplaat | 251731 |
| 4 | Kijkglas | 251732 |
| 5 | Freeshendel | 251753 |
| 6 | Uitwerpbuis | 251752 |
| 7 | Punten (paar) | 251735 |
| 8 | Handgreep M8 | 251736 |
| 9 | Handgreep | 251737 |
| 10 | Schakelaar voor handgreep art. 251737 | 311702 |
| 11 | Diepte-instelling | 251212 |



**Användningsområde**
Med fräsmaskinen Lamello Minispot G20 kan not för original iläggen från 20 mm bredd fräsas. Följande Minispot-iläggen kan fås i flera träslag:

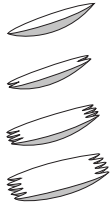

| Profil | Storlek mm | Bredd mm | Höjd mm | Längd mm | Mängd |
|---|---|---|---|---|---|
| | 2<br>4 | 8<br>15 | 13<br>20 | 70<br>81 | 500<br>200 |
| | 8<br>22 | 8<br>15 | 11<br>13 | 64<br>69 | 500<br>200 |
| | 15 | 15 | 11 | 64 | 220 |
| | 20 | 20 | 11 | 65 | 160 |

**Grundutrustning**
- Fräsmaskin
- Verktygssats
- Träläda
- Bruksanvisning

**Tekniska data**

| | |
|---|---|
| Motoreffekt | 1000 W |
| Varvtal | 10'000 v/min |
| Fräsbredd max | 20 mm |
| Fräsdjup max | 20 mm |
| Vikt maskin | 4,4 kg |

| **Specialtillbehör (mot pristillägg)** | Art.nr. |
|---|---|
| - Frävverktyg: | |
| för Minispot-ilägg storlek 2: | 132217 |
| " " " " 4: | 132208 |
| " " " " 22: | 132209 |
| " " " " 8: | 132213 |
| " " " " 15: | 132215 |
| " " " " 20: | 132222 |

**Användning**
1. Placera maskinen på det ställe som ska bearbetas (kan kontrolleras genom siktfönstret). Se till att den ligger an jämnt.
2. Slå på huvudomkopplaren.
3. Med de båda greppen tryck maskinen fast mot arbetsstycket.
4. Håll strömställaren i handtaget intryckt under fräsningen.
5. Fräsning: Dra fräsströmställaren långsamt till handtaget. Fräsen tränger in i arbetsstycket.
6. Släpp upp fräsströmställaren.
7. Stäng av maskinen.
8. Dra ut stickkontakten efter avslutat arbete.
9. Stryk lim i noten, t.ex. pressa in lämpligt Minispot-lamell med limapparaten Lamello Dosicol med lämpligt Minispot-munstycke.
10. Pressa in lämplig Minispot-lamell. Genom den automatiska fastklämningen från sidorna sitter lamellen fast från början i sin urfräsning.
11. Efter en torktid på några minuter fräs av lamellen jämnt eller hyvla, t.ex. med fräsmaskinen Lamello Piano 45. Fogen syns knappt om man gör rätt.

**Säkerhetsinstruktioner och ansvar**
Läs noggrant igenom dessa allmänna säkerhetsinstruktioner innan du tar fräsmaskin i bruk.
- Ta alltid bort stickproppen ur vägguttaget när fräsmaskin inte används, för serviceåtgärder, före verktygsbyte etc!
- När stickproppen ansluts skall maskinen vara frånkopplad.
- Kontrollera före anslutning att stickproppen och kabeln är oskadade. Låt en fackman byta defekta detaljer (KabelH07 RN-F).
- Kontrollera innan fräsmaskin tas i bruk att spänningen som anges på typskylten motsvarar nätströmmens. Maskinen får endast användas med växelström.
- Fräsmaskin har dubbel isolering och en tvåledars kabel utan skyddsledare (motsvarar CEE- och VDE-bestämmelserna). Maskinen kan helt riskfritt anslutas till ett vägguttag utan jorddon.
- Ta inte upp hål i motorns hus (t ex för applicering av skyltar) då risk finns att dubbelisoleringen förstörs. Använd endast dekaler för märkning.
- Säkerhetsinstruktioner och ansvar
- Spänn helst fast arbetsstycket och håll i maskinen med båda händerna under arbetet.
- Använd endast välskärpta fräsverktyg, annars finns risk för att högre skärkrafter skjuter bort arbetstycket.
- Använd endast fräsverktyg för handmatning.
- Bromsa inte upp fräsverktyget efter frånkoppling.
- Basplattan måste fungera felfritt utan klämning.
- Basplattan får ej klämmas fast vid utkört fräsverktyg.
- Använd maskinen endast för de ändamål som beskrivs i denna bruksanvisning.
- Skydda maskinen mot regn och fuktighet

Tillverkaren och återförsäljaren till bakavisar allt produktansvar om not fräsmaskinens leverans- eller original tillstånd på något sätt förändrats.

**CE Konformitetsdeklaration**
Vi förklarar på eget ansvar att denna produkt överenstämmer med följande normer:
*EN 50144, EN 55014, EN 55014-1/A1, EN 55014-2, EN 61000-3-2, EN 61000-3-3 enligt bestämmelserna i direktiverna 73/23/CEE, 89/392/CEE, 89/336/CEE.*

**Ljudnivå och vibration**
A-värdet av maskinens ljudnivå utgör:
*Ljudtrycksnivå = 88 dB (A)*
*Ljudeffektsnivå = 101 dB (A)*
Använd hörselskydd!
*Vibration i hand/arm är lärgre än 2.5 m/s².*

| | |
|---|---|
| Lamello AG<br>CH-4416 Bubendorf | CE<br>Karl Steiner<br>10.08.1999 |

**Sikkerhedshenvisninger og hæftelse**
Før De tager Deres fræsemaskine i brug, bør De nøje gennemlæse de vedlagte generelle sikkerhedshenvisninger.
- Når fræsemaskine ikke bruges, før enhver service, før skift af fræser osv. skal netstikket tages ud!
- Stikket må kun sættes i stikdåsen, når maskinen er slukket.
- Efterse stik og kabel for beskadigelser, før netstikket sættes i. Ved beskadigelser skal det straks udskiftes af en fagmand (kabel H07 RN-F).
- Før De tager fræsemaskine i brug, må De sikre Dem, at spændingsangivelsen på effektskiltet stemmer overens med netspændingen. Maskinen er kun egnet til vekselstrøm.
- Fræsemaskine er dobbelt isoleret og har (i overensstemmelse med CEE- og VIDE-bestemmelserne) et to-leder kabel uden jordleder. Maskinen kan uden betænkning tilsluttes en stikdåse uden jordledning.
- Der må ikke bores hul i motorhuset (for f.eks. at anbringe et skilt), da den dobbelte isolation ellers ophaeves. Anvend kun klæbeetiketter til mærkning.
- Om muligt, skal emnet spændes fast og maskinen føres med begge hænder.
- Brug altid kun upåklagelige, skaerpede fræsere, da den forhøjede skaerekraft ellers kan slå emnet væk.
- Brug kun fræseværktøj til manuel fremføring.
- Fræseren må ikke bremses efter slukning.
- Grundpladen skal kunne fungere upåklageligt, uden at klemme.
- Grundpladen må ikke klemmes fast når fræseren er kørt ud.
- Maskinen må kun anvendes til de formål, der er beskrevet i denne driftsvejledning.
- Maskinen skal beskyttes mod regn og fugt

Fabrikant og forhandler afviser ethvert produktansvar, hvis der på nogen som helst måde er ændret på notfræ semaskinens leverings- hhv. originaltilstand.

**CE Konformitetserklæring**
Vi erklærer under almindeligt ansvar at dette produkt er i overensstemmelse med følgende standarder:
*EN 50144, EN 55014, EN 55014-1/A1, EN 55014-2, EN 61000-3-2, EN 61000-3-3 i henhold til bestemmelserne i direktiverne 73/23/EØF, 89/392/EØF, 89/336/EØF.*

**Støjemissjon og vibration**
*Værkøjets A-vægtede lytryksniveau er typisk: 88 dB (A)*
*Lydeffekt niveau = 101 dB (A)*
Brug hœreværn!
*Hånd-arm vibrationsniveauet er typisk under 2.5 m/s².*

| | |
|---|---|
| Lamello AG<br>CH-4416 Bubendorf | CE<br>Karl Steiner<br>10.08.1999 |

**Anvendelsesområde**
Fræsemaskinen Lamello Minispot G20 er beregnet til at fræse noter til originale minispotflækker med en bredde på indtil 20 mm. Følgende minispotflækker fås i mange forskellige træsorter:

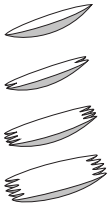

| Profil | Størrelse mm | Bredde mm | Højde mm | Længde mm | Mængde |
|---|---|---|---|---|---|
| | 2<br>4 | 8<br>15 | 13<br>20 | 70<br>81 | 500<br>200 |
| | 8<br>22 | 8<br>15 | 11<br>13 | 64<br>69 | 500<br>200 |
| | 15 | 15 | 11 | 64 | 220 |
| | 20 | 20 | 11 | 65 | 160 |

**Grundudstyr**
- fræsemaskine
- værktøjssæt
- trækuffert
- betjeningsvejledning

**Tekniske data**

| | |
|---|---|
| Motoreffekt | 1000 W |
| Omdrejningstal | 10'000 o/min |
| Fræserbredde max. | 20 mm |
| Fræsedybde max. | 20 mm |
| Vægt maskine | 4,4 kg |

**Ekstratilbehør (mod merpris)** Art.nr.
- Fræsevaarktøj:

| | | | | |
|---|---|---|---|---|
| Minispot-fræser | til | flække | str. 2: | 132217 |
| ” | ” | ” | ” 4: | 132208 |
| ” | ” | ” | ” 22: | 132209 |
| ” | ” | ” | ” 8: | 132213 |
| ” | ” | ” | ” 15: | 132215 |
| ” | ” | ” | ” 20: | 132222 |

**Anvendelse**
1. Positionér maskinen på det fejlbehæftede sted (kan kontrolleres gennem vinduet). Kontrollér at maskinen altid hviler på hele fladen
2. Maskinen startes
3. Hold fast i maskienens to greb og tryk den fast mod emnet
4. Kontakten i håndgrebet skal være trykket ind og holdes inde under fræsearbejdet
5. Indfræsning: Træk fræsearmen langsomt hen mod grebet. Fræseren dykker ned i emnet
6. Løsne fræsearmen
7. Maskinen slukkes
8. Træk netstikket ud, når fræsearbejder er færdigt
9. Påfør lim på noten (f.eks. med limapparatet Lamello Dosicol med passende minispot-dyse)
10. Pres den passende minispotflæk ind. Flækken sidder fast i udfræsningen fra starten, da den klemmer sig selv fast i flangeområdet
11. Efter en afbindingstid på et par minutter fræses eller høvles flækken i flugt med overfladen (f.eks. med kantfræsemaskinen Lamello Plano 45). Flækkestedet er herefter næsten usynligt, hvis arbejdet er udført rigtigt



**Udskiftning af værktøj**
Anvend kun korrekt skærpet værktøj!
Anvend kun fræsere for manuel fremføring!
1. Træk netstikket ud
2. Løsne de 4 skruer på bundpladen med det leverede værktøj
3. Fjern bundpladen. Fræsearm og låsepal befinder sig i udgangsposition
4. Lås spindlen. Løsne samtidigt flangemøtrikken med frontnøglen
5. Isæt en ny fræser. Hold øje med drejeretningen. Sørg for at anlægsfladen er ren
6. Skru flangemøtrikken fast med frontnøglen
7. Kontrollér at fræsearm og låsepal stadigvæk befinder sig i udgangsposition (se 3)
8. Sæt bundpladen på plads
9. Spænd de 4 skruer fast med det medleverede værktøj
10. Kontrollér fræsedybden. Fræsedybden indstilles efter behov ved at dreje på fingermøtrikken på dybdeindstilleren.

**Vedligehodelse**
- Motoren blaeses jævnligt ren.
- Styringer renses og smøres let. Hertil er der anbragt specielle boringer på oversiden af grundpladen.

**Reparationer**
Reparationer på elektroværktøj må kun udføres af en elektrofagmand.

**Motorkul**
Motoren er udstyret med motorkul, der automatisk kobler fra. Når disse er slidt ned, standser motoren. Som reservekul må kun anvendes originale motorkul (Lamello art.nr. 316006). Kulbørsterne skal skiftes parvis!

**Garanti**
Garantiperioden andrager 12 måneder fra leveringsdatoen. Den omfatter gratis afhjælpning af alle fejl, der forekommer på grund af mangelfuld udførelse eller materialefejl. Garantien omfatter ikke skader, der kan henføres til for voldsom håndtering, usaglig behandling eller almindelig slitage.

Producent:
Lamello AG, Hauptstrasse 149, CH-4416 Bubendorf, Schweiz

| **Reservedele** | | Art.-nr. |
|---|---|---|
| 1 | Grundplade | 251751 |
| 2 | Føring | 256101 |
| 3 | Frontplade | 251731 |
| 4 | Kontrolvindue | 251732 |
| 5 | Fræsearm | 251753 |
| 6 | Udkastningsrør | 251752 |
| 7 | Spids (par) | 251735 |
| 8 | Håndgreb M8 | 251736 |
| 9 | Håndgreb | 251737 |
| 10 | Kontakt til håndgreb art.-nr. 251737 | 311702 |
| 11 | Dybdeindstiller | 251212 |